Bid Book: V2

بسم الله الرحمن الرحيم

ބީލަން ފޮތް

މަޝްރޫޢުގެ ނަން:	ކުޅުދުއްފުށީގެ އުތުރު ބަނދަރު ސަރަހައްދު، އުލާ ގަބުރުސްތާން އަދި ބަންޑާރަހިޔާ ސަރަހައްދު އަލިކުރުމަށް ބައްތި ޖެހުމުގެ މަސައްކަތް ކޮންޓްރެކްޓް ފަރާތެއް ހޯދުން Installing street lights on Kulhudhuffushi city Northern Harbor area, Ula Gaburusthaan, and the Bandaara Hiyaa area
މަޝްރޫޢުގެ ނަންބަރު:	PC-266/2025/W-36
އިޢުލާން ނަންބަރު:	(IUL)266-PR/266/2025/265
އިޢުލާން ކުރެވިފައިވާ ތާރީޚް:	13 ނޮވެމްބަރު 2025
ބީލަންފޮތުގެ ވާޝަން:	ވާޝަން 2

ބީލަން ފޮތް އިސްލާހުކުރެވިފައިވާ ތާރީޚް: 26 ނޮވެމްބަރު 2025

ކުޅުދުއްފުށީ ސިޓީ ކައުންސިލްގެ އިދާރާ
ކުޅުދުއްފުށި، ދިވެހިރާއްޖެ

ސެކްޝަން 1

ބިޑް ޝީޓް

ރިފަރަންސް ނަންބަރު	ބިޑާއި ގުޅޭ ރިފަރަންސްތައް
1.1	ކުޅުދުއްފުށީގެ އުތުރު ބަނދަރު ސަރަހައްދު، އުލާ ފަޅުދޮށްމަގުން އަދި ބަންގާރަޅާ ސަރަހައްދު އަލިކުރުމަށް ބައްތި ޖެހުމުގެ މަސައްކަތް ކޮންޓްރެކްޓަރަކާ ހަވާލުކުރުން އިއުލާން ނަންބަރ: (IUL)266-PR/266/2025/265 އިއުލާން ކުރި ތާރީޚް: 13 ނޮވެމްބަރ 2025 (ބުރާސްފަތި)
8.1	ބިޑަށް ހުށަހެޅުމަށް ރަޖިސްޓްރީކުރުން: 13 ނޮވެމްބަރ 2025 (ބުރާސްފަތި) ން 26 ނޮވެމްބަރ 2025 (ބުދަ) ގެ 10:30 އަށް އެޑްރެސް : ކުޅުދުއްފުށީ ސިޓީ ކައުންސިލްގެ އިދާރާ ފޯނު ނަންބަރު : 6527177، 6527113 އަދި 6527192
9.1	ޕްރީ ބިޑް މީޓިން (މައުލޫމާތު ސެޝަން): ތާރީޚް: 19 ނޮވެމްބަރ 2025 (ބުދަ) ގަޑި: 10:30 އެޑްރެސް: ކުޅުދުއްފުށީ ސިޓީ ކައުންސިލްގެ އިދާރާ
9.2	ސުވާލުއްވާނަމަ އީމެއިލް ކުރައްވަންވީ ސުންގަޑި: ތާރީޚް: 25 ނޮވެމްބަރ 2025 (އަންގާރަ) ގަޑި: 10:30 އެޑްރެސް: ކުޅުދުއްފުށީ ސިޓީ ކައުންސިލްގެ އިދާރާ
9.2	މައުލޫމާތު ސާފުކުރުމަށް ގުޅުއްވުން ފޮނުވާނެ އެޑްރެސް: ނަން: ޝިފާނާ އަބްދުއްރަހީމް، މަޖީނާ ހަސަން އަދި އާއިޝަތު ނަޒީހާ މުޙައްމަދު ފޯނު ނަންބަރު: 6527177، 6527113 އަދި 6527192 އީމެއިލް އެޑްރެސް: bids@kulhudhuffushicity.gov.mv އެޑްރެސް: ކުޅުދުއްފުށީ ސިޓީ ކައުންސިލްގެ އިދާރާ
13.1	އަގު ހުށަހަޅަންވީ ގޮތް: ޖުމްލަ އަގު (ދިވެހި ރުފިޔާއިން)
17.1	ބިޑު ހުށަހަޅަންވީ ސުންގަޑި: ތާރީޚް: 27 ނޮވެމްބަރ 2025 (ބުރާސްފަތި) ގަޑި: 10:30 ތަން: ކުޅުދުއްފުށީ ސިޓީ ކައުންސިލްގެ އިދާރާގައި
19.1	ބިޑު ހުޅުވުން: ތާރީޚް: 27 ނޮވެމްބަރ 2025 (ބުރާސްފަތި) ގަޑި: 10:30 ތަން: ކުޅުދުއްފުށީ ސިޓީ ކައުންސިލްގެ އިދާރާގައި
22.1	ބިޑުތައް ވަޢުދުވާނަން ހުންނަންޖެހޭ ޖުމްލަ 4 މަސް ދުވަހެވެ.
30.1	ބިޑް ސެކިއުރިޓީގެ ގޮތުގައި ހުށަހަޅަންޖެހޭ އަދަދު: 1050ރ (އެއް ހާސް ފަންސާސް ރުފިޔާ) ފައިނޭންސިއަލް އިންސްޓިޓިއުޝަނަކުން ދޫކޮށްފައިވާ ލިޔުމުގެ އަސްލު
32.1	ޕާރފޯމަންސް ގެރެންޓީ ހުށަހަޅަންޖެހޭ އަދަދު: ހުށަހަޅާ އަގުގެ 2.5%

ސެކްޝަން 2 - ބިޑު ހުށަހަޅާ ފަރާތްތަކަށްދޭ އިރުޝާދު

(ހ) އާންމު މައުލޫމާތު

1. ބިޑުގެ ތަޢާރުފު

1.1. މިއީ ކުޅުދުއްފުށީގެ އުތުރު ބަނދަރު ސަރަހައްދު، އުލާ ފަބުރުސްޓޭޝަން އަދި ބަނޑާރިޔާ ސަރަހައްދު އަލުންކުރުމަށް ބިމާއި ގެރުދުގެ މަސައްކަތް ކޮންޓްރެކްޓް ފަރާތަކަށް ހޯދުމަށް ހުށަހެޅުން ބިޑްކުރެވުމެވެ. މި ބިޑުގެ މައުލޫމާތު ބިޑު ޝީޓުގައި ބަޔާންކޮށްފައިވާނެއެވެ.

2. ބިޑަށް ކުރިމަތިލެވޭނެ ފަރާތްތައް

2.1. ބިޑަށް ހުށަހަޅާލެވިފައިވަނީ، ވިޔަފާރި ރަޖިސްޓްރީ ކުރުމުގެ ޤާނޫނު (ޤާނޫނު ނަންބަރު: 18/2014) ގެ ދަށުން ވިޔަފާރި ރަޖިސްޓްރީ ކުރެވިފައިވާ ތިރީގައި ބަޔާންކުރާ ފަރާތްތަކަށެވެ.

2.1.1 ދިވެހިރާއްޖޭގެ ކުންފުނިތަކުގެ ޤާނޫނުގެ ދަށުން ރަޖިސްޓްރީ ކުރެވިފައިވާ ކުންފުނިތައް.

2.1.2 ޕާޓްނަރޝިޕް ޤާނޫނުގެ ދަށުން ރަޖިސްޓްރީ ކުރެވިފައިވާ ޕާޓްނަރޝިޕްތައް.

2.1.3 ކޯޕަރޭޓިވް ސޮސައިޓީގެ ޤާނޫނުގެ ދަށުން ރަޖިސްޓްރީ ކުރެވިފައިވާ ކޯޕަރޭޓިވް ސޮސައިޓީތައް.

2.1.4 އަމިއްލަ ފަރުދުންގެ ވިޔަފާރީގެ ޤާނޫނުގެ ދަށުން ރަޖިސްޓްރީ ކުރެވިފައިވާ އަމިއްލަ ފަރުދުންގެ ވިޔަފާރިތައް.

2.2. މިމާއްދާގެ 2.1 ގައި ބަޔާންކުރާ ފަރާތްތަކުގެ އިތުރުން އެހެން ފަރާތްތަކަށް ބިޑަށް ކުރިމަތިލެވޭނަމަ އެކަން ބިޑް ޝީޓުގައި ބަޔާން ކޮށްފައިވާނެއެވެ.

3. ބިޑު އަންނަނިވާގޮތުގައި ބިޑުގައި ސޮއިކުރުން

3.1. ބިޑުތަކަށް އަންނަނިވާ މި ލިޔުމުގެ ޖަދުވަލު 1 ގައިވާ، ބިޑަށް ހުށަހަޅާ ފަރާތްތަކުގެ ޗެކްލިސްޓް ގައިވާ ލިޔުންތަކާއި ޑޮކިއުމަންޓްތައް ހިމެނޭގޮތަށް ތަރުތީބުން ހިފަސްޓަރާ ނުވަތަ ބައިންޑް ކުރެވިފައެވެ.

3.2. ބިޑަށް ހުށަހަޅާ ފަރާތުން ބިޑަށް ތައްޔާރު ކުރަންވާނީ ބިޑާއިއެކު ދީފައިވާ ނަމޫނާއާ އެއްގޮތަށް ދިވެހި ނުވަތަ އިނގިރޭސި ބަހުން، ފަސޭހައިން ކިޔަން އެނގޭ ފޮންޓަކުން (Times New Roman / ފަރުމާ ފޮންޓް ފަދަ) ޓައިޕް ކުރެވިފައެވެ. ނުވަތަ އަތުން ލިޔާނަމަ ހުންނަންވާނީ ކިޔަން އެނގޭނެ ގޮތަށެވެ. އަދި ބިޑުގެ ހުރިހާ ސަފުހާއެއްގައި ބިޑަށް ހުށަހަޅާ ފަރާތުގެ ނުވަތަ އެފަރާތުން އައްޔަން ކުރާ ފަރާތުގެ ސޮއި ކުރެވިފައި އޮންނަން ވާނެއެވެ. އަދި ބިޑުގެ ކޮންމެ ސަފުހާއެއްގައި

652 8831 info@kulhudhuffushicity.gov.mv www.kulhudhuffushicity.gov.mv @kfcitycouncil

ވެސް އެއީ ކިތައް ސަފުހާގެ ތެރެއިން ކިތައް ވަނަ ސަފުހާކަން އެނގޭގޮތަށް ތަރުތީބުން ސަފުހާ ނަންބަރުވެސް ޖަހަންވާނެއެވެ.

3.3. 3.3.1 ޕްރައިވެޓް ލިމިޓެޑް ކުންފުނިތަކުގެ މެނޭޖިންގ ޑިރެކްޓަރ ނޫން އެހެން ފަރާތަކުން ބީލަމުގައި ސޮއިކުރާނަމަ އެ ފަރާތަކަށް ސޮއި ކުރުމުގެ ހުއްދަ ދީފައިވާކަން ބަޔާންކުރާ "ޕަވަރ އޮފް އެޓާރނީ"ގެ ކޮޕީއެއް ހުށަހަޅަން ވާނެއެވެ.

3.3.2 ޕާޓްނަރޝިޕްތަކުގެ މެނޭޖިންގ ޕާޓްނަރު ނޫން އެހެން ފަރާތަކުން ބީލަމުގައި ސޮއިކުރާނަމަ އެ ފަރާތަކަށް ސޮއި ކުރުމުގެ ހުއްދަ ދީފައިވާކަން ބަޔާންކުރާ "ޕަވަރ އޮފް އެޓާރނީ"ގެ ކޮޕީއެއް ހުށަހަޅަން ވާނެއެވެ.

3.3.2 ކޯޕަރޭޓިވް ސޮސައިޓީތަކުގެ ޗެއާރޕަރސަން ނޫން އެހެން ފަރާތަކުން ބީލަމުގައި ސޮއިކުރާނަމަ އެ ފަރާތަކަށް ސޮއި ކުރުމުގެ ހުއްދަ ދީފައިވާކަން ބަޔާންކުރާ "ޕަވަރ އޮފް އެޓާރނީ"ގެ ކޮޕީއެއް ހުށަހަޅަން ވާނެއެވެ.

3.3.4 ފަރުދީ ވިޔަފާރިތަކުގައި ވެރިފަރާތް ނޫން ފަރާތެއް ބީލަމަށް ހުށަހަޅާ ލިޔުންތަކުގައި ސޮއިކުރާނަމަ އެފަރާތަކަށް ސޮއިކުރުމުގެ ހުއްދަ ދީފައިވާކަން ބަޔާންކުރާ "ޕަވަރ އޮފް އެޓާރނީ"ގެ ކޮޕީއެއް ހުށަހަޅަން ވާނެއެވެ.

3.3.5 ސަރުކާރު ކުންފުނިތަކާއި، ޕަބްލިކް ލިމިޓެޑް ކުންފުނިތަކުން ބީލަމުގެ ލިޔުންތަކުގައި ސޮއިކުރާއިރު، ޒިންމާދާރު ކޮންމެ ފަރާތަކަށްވެސް ސޮއި ކުރެވިދާނެއެވެ.

4. ހުށަހަޅަން ބީލަމުގެ އަދަދު

4.1. ބީލަން ކުރިމަތިލާ ކޮންމެ ފަރާތަކުންވެސް ހުށަހަޅާނީ 1 (އެކެއް) ބީލަމެވެ. އެއް ބީލަމަށްވުރެ ގިނަ ބީލަން އެއްވެސް ފަރާތަކުން ހުށަހަޅައިފިނަމަ އެފަރާތުން ހުށަހަޅާފައިވާ ހުރިހާ ބީލަމެއް ބާތިލު ކުރެވޭނެއެވެ.

5. ބީލަން ބާޠިލުކުރުމުގެ ހައްޤު

5.1. ބީލަން ތައްޔާރުކުރުމާއި ބީލަން ހުށަހެޅުމަށް ކުރާ އެންމެހައި ޚަރަދެއް ކުރާނީ އެބީލަމެއް ހުށަހަޅާ ފަރާތަކުންނެވެ. މިކަމަށް ހިނގާ އެއްވެސް ޚަރަދަކަށް ބީލަން ހުޅުވާލި ފަރާތުން ޒިންމާއެއް ނުނަގާނެއެވެ.

6. އެހެނިހެން އުސޫލުތައް

6.1. ބީލަން ހުށަހަޅާ ފަރާތަކީ، ކުޅުދުއްފުށީ ސިޓީ ކައުންސިލްގެ އިދާރާގެ ޕްރޮކިއުމަންޓާއި ފައިނޭންސާއި ހިސާބުތައް ބެލެހެއްޓުމުގެ ޒިންމާ ހަވާލުވެފައިވާ މުވައްޒަފަކާ ނުވަތަ ޕްރޮކިއުމަންޓާ ގުޅޭ މައުލޫމާތާއި ސަބަބުތައް އެކުލެވިފައިވާ މުވައްޒަފަކާ ނުވަތަ އެ އާއިލާގެ އެއްގަޑަކުވެސް ވެވޭގެ މުވައްޒަފަކާ ގުޅުންހުރި ވިޔަފާރިއަކުން އެތަނަކަށް އެއްކޮށް ގަންނަނަމަ، އެކަމުގެ ސާފު މައުލޫމާތު އެނގުން ލިބުމުގައި ސޮއިކޮށް ހުށަހަޅަންވާނެއެވެ.

652 8831 info@kulhudhuffushicity.gov.mv www.kulhudhuffushicity.gov.mv @kfcitycouncil

6.2. މި މާއްދާގެ 6.1 ގައި ބަޔާންކޮށްފައިވާ މުވައްޒަފުންގެ ގުޅުންހުރި ތަޢުލީމާއި ތަޖުރިބާ ބެލުމުގައި، މާލިއްޔަތު ގަވާއިދުގެ 19.01 ވަނަ މާއްދާގެ (ހ) ގައި، "ކޮލިޓީ ކްރައިޓީރިއާ" ނުވަތަ "ކޮލިޓީ އެސެސްމަންޓް" ކަމަށް މާކްސްދިނުމުގައިވާ ފަރާތްތަކުގެ ނުވަތަ އެފަދަ ފަރާތްތަކުގެ ތަނުން ހިމެނޭ ގޮތަށެވެ.

(ށ) ބީލަމުގެ ލިޔުންތައް

7. ބީލަން ފޯމު ގައި ހިމެނޭ ބައިތައް

7.1. ބީލަމުގެ ލިޔުންތަކުގައި ހިމެނެނީ ތިރީގައިވާ ލިސްޓުގައިވާ ލިޔުންތަކާއި، އެމެންޑްމަންޓްތަކެވެ.

7.1.1 ބީލަން ޝީޓު (ސެކްޝަން-1)

7.1.2 ބީލަން ހުށަހަޅާ ފަރާތްތަކަށް ދެވޭ އިރުޝާދު (ސެކްޝަން-2)

7.1.3 އެއްބަސްވުމުގެ އާންމު އަދި ހާއްސަ މާއްދާތައް (ސެކްޝަން-3)

7.1.4 ޖަދުވަލުތައް (ސެކްޝަން-4)

7.1.5 ކޯޓޭޝަން (ސެކްޝަން - 5)

7.1.6 މަސައްކަތާބެހޭ މަޢުލޫމާތު (ސެކްޝަން–6)

8. ބީލަމުގައި ރަޖިސްޓްރީ ކުރުން

8.1. ބީލަމުގައި ރަޖިސްޓްރީވުމަށް އިޢުލާނުގައިވާ މުއްދަތުގެ ތެރޭގައި އިޢުލާނުގައިވާ ލިންކް ގޫގުލްފޯމުން ރަޖިސްޓަރވާން ވާނެއެވެ. ބީލަމުގައި ރަޖިސްޓަރވިކަން ކަށަވަރުކުރުމަކީ ބީލަން ހުށަހަޅާ ފަރާތުގެ ޒިންމާއެކެވެ.

8.2. އަންދާސީހިސާބު ހުށަހެޅޭނީ އިޢުލާނުގައި ރަޖިސްޓަރީ ކުރުމަށް ދެވިފައިވާ މުއްދަތުގެ ތެރޭގައި މިއިދާރާގައި ނަން ރަޖިސްޓްރީކުރިފައިވާ ފަރާތްތަކަށެވެ.

9. ބީލަމާ ގުޅޭގޮތުން މަޢުލޫމާތު ސާފުކުރުން

9.1. މި ބީލަމާއި ގުޅޭ ޕްރީބިޑް މީޓިން އޮންނަނަމަ އެކަން "ބީލަން ޝީޓު" ގައި ބަޔާންކޮށްފައިވާނެއެވެ.

9.2. ބީލަމާ ގުޅޭގޮތުން އިތުރު މަޢުލޫމާތެއް ސާފުކުރަން ބޭނުންވާނަމަ ބީލަން ޝީޓުގައިވާ އީމެއިލަށް ލިޔުމުން ހުށަހެޅުމުން، އެކަމުގެ މަޢުލޫމާތު ސާފުކޮށްދިނުމަށްފަހު ހުރިހާ ބީލަންވެރިންނަށް ލިޔުމުން ފޮނުވާނެއެވެ.

9.3. މި ބީލަން ފޯމުގައިވާ މަޢުލޫމާތާއި ދެކޮޅަށް ނުވަތަ މި ބީލަމާ ގުޅޭގޮތުން އިތުރަށް ސާފުކުރަން ކަމެއް އޮތް ނަމަ އެ ކަމެއްގެ މަޢުލޫމާތު ހޯދުމަކީ ބީލަން ހުށަހަޅާ ފަރާތުގެ ޒިންމާ އެކެވެ.

652 8831 info@kulhudhuffushicity.gov.mv www.kulhudhuffushicity.gov.mv @kfcitycouncil

10. ބީލަމަށް ބަދަލު ގެނައުން

10.1. ބީލަން ހުށަހެޅުމުގެ މުއްދަތު ހަމަވުމުގެ ކުރިން ބީލަމަށް ކައުންސިލުން ގެންނަންޖެހޭ ބަދަލެއް ގެނައުމަށް ފެނިއްޖެ ހިނދެއްގައި، އެމެންޑްމަންޓެއް (އުސި/އިމޭލް) ގެންނަވާނެއެވެ.

10.2. 10.1 ގައިވާ ގޮތަށް ދޫކުރާ އެމެންޑްމަންޓަކީ ބީލަމުގެ ބައެކެވެ. އަދި އެ އުސިއިމޭލް ބީލަމުގެ މައުލޫމާތު ސާފުކުރުމަށް ހާޒިރުވި ފަރާތްތަކަށް އީމެއިލް މެދުވެރިކޮށް ފޮނުވަންވާނެއެވެ. ނުވަތަ އެފަރާތަކާ އަތުއަތުން ހަވާލުކުރަންވާނެއެވެ.

(ނ) ބީލަން ތައްޔާރުކުރުން

11. ބީލަމުގައި ބޭނުން ކުރާނެ ބަސް

11.1. ބީލަން ހުށަހަޅާ ފަރާތުން ބީލަން ތައްޔާރު ކުރަންވާނީ ބީލަމާއެކު ދީފައިވާ ނަމޫނާއާ އެއްގޮތަށް ދިވެހި ނުވަތަ އިނގިރޭސި ބަހުންނެވެ.

12. ބީލަމުގައި ބޭނުން ކުރާ ފައިސާ

12.1. މި ބީލަމުގައި އަގު ކުރެވިފައި ހުށަހަޅަންވާނީ ދިވެހި ރުފިޔާއިންނެވެ.

13. އަގު ހުށަހެޅުން

13.1. ބީލަމަށް ވަކި ގޮތަކަށް އަގު ހުށަހަޅަންޖެހޭނަމަ އެކަން ބީލަން ޝީޓުގައި ބަޔާންކޮށްފައިވާނެއެވެ. ޖަދުވަލު 2 – ބީލަން ހުށަހަޅާ ފޯމުގައި ޖުމްލަ އަގު (ހިސާބު އަދަދުން) ލިޔެފައިވާ އަގު ޖުމްލަ އަގު (އަކުރުން) ޖަހާފައިވާ އަގާއި ދިމާނުވާނަމަ ހުށަހެޅި އަގުގެ ގޮތުގައި ބަލާނީ ޖުމްލަ އަގު (އަކުރުން) ޖަހާފައިވާ އަގެވެ.

14. ބީލަމުގެ މުއްދަތު

14.1. ބީލަމުގެ މުއްދަތު ހަމަވާ ތާރީހު އޮންނަންވާނީ ބީލަން ހުށަހަޅާ ތާރީހުން ފެށިގެން 90 ދުވަހުގެ މުއްދަތަށެވެ.

15. ބީލަމާއެކު ހުށަހަޅަންޖެހޭ ލިޔުންތައް

15.1. ބީލަމާއެކު ހުށަހަޅަންޖެހޭ ލިޔުންތައް ސެކްޝަން 4 ގައި، ޖަދުވަލު 1 ގައި ބަޔާންކުރެވިފައިވާނެއެވެ. (ޖަދުވަލު 1 ގައި ކޮންމެހެން ހުށަހަޅަންޖެހޭ ކަމަށް ބަޔާން ކޮށްފައިވާ މައުލޫމާތު، ލިޔުމެއް ނުވަތަ ލިޔުންތައް މަދު ނުވަތަ ނެތްނަމަ ޑިސްކޮލިފައި ކުރެވޭނެއެވެ.)

(ރ) ބީލަން ހުށަހެޅުން

16. ބީލަން ބަންދު ކުރާނެ ގޮތް

16.1. ބީލަން އޮންނަންވާނީ ބަންދު ކުރެވިފައެވެ. މިނޫންގޮތަކަށް އޮންނަ ބީލަމެއް ބަލައިނުގަނެވޭނެއެވެ.

16.2. ސިޓީ އުރައިގެ ބޭރުގައި ބީލަމުގެ ނަން ލިޔެފައި އޮންނަންވާނެއެވެ.

16.3. ސިޓީ އުރައިގެ ކަނާތްފަރާތުން މަތީ ކަނުގައި ބީލަން ހުށަހަޅާ ފަރާތުގެ ނަމާއި އެޑްރެސް އަދި ފޯނު ނަމްބަރު ލިޔެފާ އޮންނަން ވާނެއެވެ.

16.4. ހުށަހަޅާ ބީލަންތައް ހުށަހަޅަންވާނީ ބަންދު ކުރެވިފައިވާ ސިޓީ އުރައެއްގައި ބީލަން ޝީޓުގައިވާ ގޮތަށް އެޑްރެސް ކުރެވިފައެވެ.

17. ބިޑް ހުށަހެޅުމުގެ ސުންގަޑި

17.1 މި މަސައްކަތަށް ނުވަތަ ޚިދުމަތަށް އެދި ހުށަހަޅާ ބިޑްތަކަށް ހުށަހަޅަންވީ ސުން ގަޑި ބިޑް ޝީޓްގައި ބަޔާންކޮށްފައިވާނެއެވެ.

17.2 މި މާއްދާގެ 18.1 ގައި ބަޔާން ކުރެވިފައިވާ ތާރީޚަކީ ސަރުކާރު ބަންދު ދުވަހެއްގެ ގޮތުގައި ސަރުކާރުން ހަމަޖެއްސައިފިނަމަ ބިޑް ހުށަހަޅަންޖެހޭ އެންމެ ފަހު ތާރީޚަކީ ވާނީ ޖެހިގެން އެންމެ އަވަހަށް އަންނަ ރަސްމީ ދުވަހެއްގެ ބިޑް ޝީޓްގައިވާ ގައިވާ ސުންގަޑިގައެވެ.

17.3 އީމެއިލް އަދި ފެކްސް އިން ފޮނުވާ އަންދާސީ ހިސާބުތަކެއް ބަލައެއް ނުގަނެވޭނެއެވެ.

18. މުއްދަތުގެ ފަހުން ހުށަހެޅޭ ބިޑް ބަލާއި ދުރު އަމަލު ކުރާނެގޮތް:

18.1 ބިޑް ހުށަހެޅުމަށް ހަމަޖެހިފައިވާ ސުންގަޑީގެ ފަހުން ހުށަހަޅާ ބިޑްތަކެއް ބަލައެއް ނުގަނެވޭނެއެވެ.

(ބ) ބިޑް ހުޅުވުމާއި އިވެލުއޭޝަން ކުރުން

19. ބިޑް ހުޅުވުން

19.1 މި މަސައްކަތަށް ހުށަހަޅާ ބިޑްތަކަށް ހުޅުވުމަށް ހަމަޖެހިފައި ވަނީ ބިޑް ހުށަހަޅާ ފަރާތްތަކުގެ ނުވަތަ އެފަރާތުން ބިޑް ހުޅުވުމަށް ހަމަޖެހިފައިވާ ތަނަށް ޙާޟިރުވާ ފަރާތްތަކުގެ ހާޒިރުގައި ބިޑް ޝީޓްގައިވާ ތާރީޚުގައެވެ.

19.2 ބިޑް ހުޅުވުން އޮންނާނީ ބިޑް ޝީޓްގައި ބަޔާންކޮށްފައިވާ އެޑްރެހުގައެވެ.

19.3 ބިޑް ހުޅުވުމަށް ހަމަޖެއްސުނު ތާރީޚަކީ އެއްވެސް ސަބަބަކާ ހުރެ ސަރުކާރުން ބަންދު ދުވަހެއްގެ ގޮތުގައި ހަމަޖެއްސައިފިނަމަ ބިޑް ހުޅުވުން އޮންނާނީ ޖެހިގެން އަންނަ ރަސްމީ ދުވަހުގެ ބިޑް ޝީޓްގައިވާ ގައިވާ ސުންގަޑިގައެވެ.

20. ހުށަހަޅާ ބިޑުގައިވާ ކުށްތައް އިސްލާހުކުރުން

20.1 ޝަރުޠު ފުރިހަމަވާ ބިޑްތަކުގެ ހިސާބުކުރުމުގެ މައްސަލައެއް އުޅޭނަމަ ތިރީގައި މިވާ ގޮތަކުގެ މަތިން އިސްލާހު ކުރެވޭނެއެވެ.

20.2 ބިޑުގައިވާ ފައިސާގެ އަދަދާއި ދިވެހި ބަހުން ލިޔުއްވާ ފައިސާގެ އަދަދު ތަފާތުވާނަމަ، ރަގަޅު އަދަދުކަމުގައި ބަލާނީ ދިވެހި ބަހުން ލިޔުއްވާ ފައިސާ އަދަދެވެ.

21. ބިޑްތަކަށް ޗެކްކުރުމާއި ބިޑްތަކުގެ ރެސްޕޮންސިވްނަސް ކަނޑައެޅުން

21.1 ބިޑްތަކަށް އިވެލުއޭޝަން ކުރުމުގެ ކުރިން ތިރީގައިވާ ކަންކަން ފުރިހަމަކޮށްތޯ ބެލޭނެއެވެ.

21.1.1 ބިޑަކީ ޝަރުޠު ފުރިހަމަވާ ފަރާތެއްކަން.

21.1.2 ހުށަހަޅަންޖެހޭ ލިޔުންތައް ހުށަހަޅާފައިވާ ފަރާތެއްކަން

22.1.3 ބިޑުގައިވާ އުސޫލުތަކަށްބަލައި އެކަށީގެންވާ ބިޑެއްތޯ ކަނޑައެޅުން (ރެސްޕޮންސިވްނަސް)

22. ބީލަންތައް އިވެލުއޭޓް ކުރުން

22.1. ހުށަހަޅާ ބީލަންތަކުގެ ތެރެއިން އިވެލުއޭޓް ކުރެވޭނީ 21.1 ގައިވާ ކަންކަން ފުރިހަމަވާ ބީލަންތަކެވެ.

23. ބީލަން ހަވާލުކުރާނެ ފަރާތް ކަނޑައެޅުން

23.1. ބީލަން ހަވާލުކުރާނެ ފަރާތެއް ކަނޑައަޅާނީ، ބީލަން ވަޒަންކުރުމަށް ބޭނުން ކުރާނެ މިންގަނޑަށް ބަލައިގެން އެންމެ މާކްސް ލިބޭ ފަރާތަކަށެވެ.

24. ވަކިވަކި ފަރާތްތަކާއި ދާއިރާތަކަށް އިސްކަންދިނުން (އުސޫލު ނަންބަރު 2022-23)

24.1. ދައުލަތުގެ އިދާރާތަކުން ކުރިއަށްގެންދާ 2،500،000 (ދެ މިލިއަން ފަސްލައްކަ) ރުފިޔާއާއި 5،000،000 (ފަސް މިލިއަން) ރުފިޔާއާ ދެމެދުގެ ޕްރޮކިއުމަންޓްތައް ހަވާލުކުރުމުގައި، ތިރީގައިވާ ގޮތަށް އަމަލު ކުރަންވާނެއެވެ.

(ހ) ފާސްވި ބީލަންދީފައިވާ ތެރޭގައި އެ ރަށަކަށް ނިސްބަތްވާ ފަރާތެއް ހިމެނޭކަމުގައި ވާނަމަ، އެ ރަށަށް ނިސްބަތްވާ ބީލަންދީފައިވާ ތެރެއިން އެންމެ މަތިން ޕޮއިންޓު ކުރެވޭ ފަރާތުން ހުށަހެޅި ބީލަމުގެ އަގާއި، މުޅި ބީލަމުގައި އެންމެ މަތިން ޕޮއިންޓް ކުރެވިފައިވާ ފަރާތުން ހުށަހެޅި ބީލަމުގެ އަގުގެ ފަރަގު 10% (ދިހައެއް އިންސައްތަ) އަށްވުރެ ދަށްނަމަ ކުރުގައި ވާނަމަ، އެ ރަށަކުން ނިސްބަތްވާ ފަރާތާ ބީލަން ހަވާލުކުރަން ނިންމަންވާނެއެވެ.

(ށ) މި އަކުރުގެ (ހ) ގައި ބަޔާންކޮށްފައިވާ ހާލަތަށް ފެތޭ ބީލަމެއް ނުވާ ނަމަ، ފާސްވި ބީލަންދީފައިވާ ތެރޭގައި އެ އަތޮޅަކަށް ނިސްބަތްވާ ފަރާތެއް ހިމެނޭތޯ ބަލަންވާނެއެވެ. އެގޮތުން، އެ އަތޮޅަކަށް ނިސްބަތްވާ ބީލަންދީފައިވާ ތެރެއިން އެންމެ މަތިން ޕޮއިންޓު ކުރެވޭ ފަރާތުން ހުށަހެޅި ބީލަމުގެ އަގާއި، މުޅި ބީލަމުގައި އެންމެ މަތިން ޕޮއިންޓު ކުރެވިފައިވާ ފަރާތުން ހުށަހެޅި ބީލަމުގެ އަގުގެ ފަރަގު 5% (ފަހެއް އިންސައްތަ) އަށް ވުރެ ދަށްނަމަ ކުރުގައި ވާނަމަ، އެ އަތޮޅަކުން ނިސްބަތްވާ ފަރާތާ ބީލަން ހަވާލުކުރަން ނިންމަންވާނެއެވެ.

(ނ) މި އަކުރުގެ (ހ) އަދި (ށ) ގައި ބަޔާންކޮށްފައިވާ ހާލަތަށް ފެތޭ ބީލަމެއް ނުވާނަމަ، އެންމެ މަތިން ޕޮއިންޓު ކުރެވިފައިވާ ދިވެހި ފަރާތާ ބީލަން ހަވާލުކުރަން ނިންމަންވާނެއެވެ.

(ރ) މި އަކުރުގެ (ހ) ، (ށ) އަދި (ނ) ގައި ބަޔާންކޮށްފައިވާ ހާލަތަށް ފެތޭ ބީލަމެއް ނުވާނަމަ، އެންމެ މަތިން ޕޮއިންޓު ކުރެވިފައިވާ ފަރާތާ ބީލަން ހަވާލުކުރަން ނިންމަންވާނެއެވެ.

652 8831 info@kulhudhuffushicity.gov.mv www.kulhudhuffushicity.gov.mv @kfcitycouncil

24.2. ދައުލަތުގެ އޭޖެންސީތަކުން ކުރިއަށްގެންދާ 2،500،000 (ދެ މިލިއަން ފަސްލައްކަ) ރުފިޔާއަށްވުރެ ކުޑަ ޕްރޮކިއުމަންޓްތަކުގައި ހަވާލުކުރުމުގައި ތިރީގައިވާ ގޮތަށް އަމަލު ކުރަން ވާނެއެވެ.

(ހ) އެންމެ ކުޑަ، ކުޑަ އަދި މެދުފަންތީގެ ވިޔަފާރިއެއްގެ ގޮތުގައި ރަޖިސްޓަރީ ކޮށްފައިވާ ފަރާތެއް ޤާބިލު ބީލަންވެރިންގެ ތެރޭގައި ހިމެނޭ ކަމުގައި ވާނަމަ، އެ ފަރާތުން ހުށަހަޅާ ބީލަމުގެ އަގާއި، މުޅި ބީލަމުގައި އެންމެ ކަމިން ޤަބޫލު ކުރެވިފައިވާ ފަރާތުން ހުށަހަޅާ ބީލަމުގެ އަގާ ދެމެދު 15% (ފަނަރަ އިންސައްތަ) އަށްވުރެ ބޮޑުނޫން ކަމުގައި ވާނަމަ، އެންމެ ކުޑަ، ކުޑަ އަދި މެދުފަންތީގެ ވިޔަފާރިއެއްގެ ގޮތުގައި ރަޖިސްޓަރީ ކޮށްފައިވާ ފަރާތަށް ބީލަން ހަވާލުކުރަން ނިންމަންވާނެއެވެ.

(ށ) މި އަކުރުގެ (ހ) ގައި ބަޔާންކޮށްފައިވާ ހާލަތަށް ފެތޭ ބީލަމެއް ނެތްނަމަ، ޤާބިލު ބީލަންވެރިންގެ ތެރޭގައި އެ ރަށަކަށް ނިސްބަތްވާ ފަރާތެއް ހިމެނޭ ކަމުގައި ވާނަމަ، އެ ރަށަކަށް ނިސްބަތްވާ ބީލަންވެރިން ތެރެއިން އެންމެ ކަމިން ޤަބޫލު ކުރެވޭ ފަރާތުން ހުށަހަޅާ ބީލަމުގެ އަގާއި، މުޅި ބީލަމުގައި އެންމެ ކަމިން ޤަބޫލު ކުރެވިފައިވާ ފަރާތުން ހުށަހަޅާ ބީލަމުގެ އަގާ ދެމެދު 10% (ދިހައެއް އިންސައްތަ) އަށްވުރެ ބޮޑުނޫން ކަމުގައި ވާނަމަ، އެ ރަށަކަށް ނިސްބަތްވާ ފަރާތަށް ބީލަން ހަވާލުކުރަން ނިންމަންވާނެއެވެ.

(ނ) މި އަކުރުގެ (ހ) އަދި (ށ) ގައި ބަޔާންކޮށްފައިވާ ހާލަތަށް ފެތޭ ބީލަމެއް ނެތްނަމަ، ޤާބިލު ބީލަންވެރިންގެ ތެރޭގައި އަތޮޅަކަށް ނިސްބަތްވާ ފަރާތެއް ހިމެނޭތޯ ބަލަންވާނެއެވެ. އެގޮތުން، އެ އަތޮޅަކަށް ނިސްބަތްވާ ބީލަންވެރިން ތެރެއިން އެންމެ ކަމިން ޤަބޫލު ކުރެވޭ ފަރާތުން ހުށަހަޅާ ބީލަމުގެ އަގާއި، މުޅި ބީލަމުގައި އެންމެ ކަމިން ޤަބޫލު ކުރެވިފައިވާ ފަރާތުން ހުށަހަޅާ ބީލަމުގެ އަގާ ދެމެދު 5% (ފަހެއް އިންސައްތަ) އަށްވުރެ ބޮޑުނޫން ކަމުގައި ވާނަމަ، އެ އަތޮޅަކަށް ނިސްބަތްވާ ފަރާތަށް ބީލަން ހަވާލުކުރަން ނިންމަންވާނެއެވެ.

(ރ) މި އަކުރުގެ (ހ) ، (ށ) އަދި (ނ) ގައި ބަޔާންކޮށް ނުވާ ހާލަތެއްގައި ފެތޭ ބީލަމެއް ނެތްނަމަ، އެންމެ ކަމިން ޤަބޫލު ކުރެވިފައިވާ ދިވެހި ފަރާތަށް ބީލަން ހަވާލުކުރަން ނިންމަންވާނެއެވެ.

652 8831 info@kulhudhuffushicity.gov.mv www.kulhudhuffushicity.gov.mv @kfcitycouncil

(ބ) މި އަކުރުގެ (ހ) ، (ށ) ، (ނ) އަދި (ރ) ގައި ބަޔާންކޮށްފައިވާ ހާލަތަށް ފެތޭ ބިޑެއް ނެތްނަމަ، އެންމެ މަތިން ޕޮއިންޓް ލިބިފައިވާ ފަރާތާ ބިޑަށް ހަވާލުކުރަން ނިންމަންވާނެއެވެ.

25. ބިޑަށްފުރިން ނިސްބަތްވާ ސަރަހައްދު ކަނޑައަޅާނެ މިންގަނޑު

25.1. މި އުސޫލުގެ ބޭނުމަށް، ވަކި ސަރަހައްދަކަށް ނިސްބަތްވާ ވިޔަފާރިއެއްގެ ގޮތުގައި ބެލޭނީ ގޮތް، ތިރީގައި ބަޔާންކޮށްފައި މިވަނީއެވެ.

(ހ) ބިޑަށްފުރިއަޔާ އަމިއްލަ ފަރުދެއް ނަމަ، އެ ފަރުދެއްގެ ދާއިމީ އެޑްރެސް ބަލައިގެން. ނުވަތަ؛

(ށ) ބިޑަށްފުރިއަޔާ ފަރުދަކަށް ނުވާ ވިޔަފާރިއެއް ނަމަ، އެ ވިޔަފާރިއެއް ރަޖިސްޓްރީކޮށްފައިވާ ރަށަށް ބަލައިގެން.

(ނ) މި މާއްދާގެ (ހ) އާއި (ށ) ގައި ބަޔާންކޮށްފައިވާ ވިޔަފާރިއެއް ނިސްބަތްވާ ސަރަހައްދުގެ ގޮތުގައި ބަލާނީ، އަންނަނިވި ގޮތަށެވެ.

1. ބިޑަށްފުރިއަޔާ އަމިއްލަ ފަރުދެއް ނަމަ، ބިޑަން އިއުލާންކުރި އަހަރުގެ ޖަނަވަރީމަހުގެ 1 ވަނަ ދުވަހު އެ ފަރުދަކު ރަޖިސްޓްރީކޮށްފައިވާ ދާއިމީ އެޑްރެހަށް؛ ނުވަތަ
2. ބިޑަމަށް އިއުލާންކުރި އަހަރުގެ ކުރިން ރަޖިސްޓްރީވެފައިވާ ވިޔަފާރިއެއް ނަމަ، ބިޑަން އިއުލާންކުރި އަހަރުގެ ޖަނަވަރީމަހުގެ 1 ވަނަ ދުވަހު އެ ވިޔަފާރި ރަޖިސްޓްރީކޮށްފައިވާ ރަށަށް؛ ނުވަތަ
3. ބިޑަމަށް އިއުލާންކުރި އަހަރުގެ ތެރޭގައި ރަޖިސްޓްރީ ކޮށްފައިވާ ވިޔަފާރިއެއް ނަމަ، އެ ވިޔަފާރިއެއް އެންމެ ފުރަތަމަ ރަޖިސްޓްރީކޮށްފައިވާ ރަށަށެވެ.

26. ބިޑެއް ނިސްބަތްވާ ސަރަހައްދު ކަނޑައަޅާނެ މިންގަނޑު

26.1. މި އުސޫލުގެ ބޭނުމަށް، ބިޑެއް ނިސްބަތްވާ ސަރަހައްދު ކަނޑައަޅާނީ، އަންނަނިވި ގޮތަށެވެ.

(ހ) ވަކި ރަށަކަށް ނިސްބަތްވާ ހުޅުވައިދޭ ބިޑަށް އެ ރަށަކަށް ނިސްބަތްވުން.

(ށ) ވަކި ރަށަކަށް މަންފާވާގޮތަށް ހުޅުވައިދޭ ބިޑަށް އެ ރަށަކަށް ނިސްބަތްވުން.

(ނ) އަތޮޅުތެރޭގައި ގާއިމުވެފައި ހުރި ދަތުރުފަތުރުގެ ޚިދުމަތަށް ހުޅުވައިދޭ ބިޑަށްތައް އެ ޚިދުމަތް ގާއިމުވެފައި ހުރި ރަށަކަށް ނިސްބަތްވުން.

652 8831 info@kulhudhuffushicity.gov.mv www.kulhudhuffushicity.gov.mv @kfcitycouncil

(ނ) އެއް ތަރަކާތަށްވުރެ ގިނަ ތަރުތީބުތަކުން ނިސްބަތްވާކަން ހުށަހަޅާ ބީލަންތަކުގައި އެ ބީލަމުގައި ހިމެނޭ އަދި އެ ބީލަމުގެ މަސްއޫލިއްޔަތު ހުރިހާ ތަރަކާތް ނިސްބަތްވެފައިވުން.

27. ބީލަމެއް ކެންސަލްކުރުން

27.1. އިޢުލާނާ ގުޅިގެން ބީލަން ހުށަހަޅާއިރު ފުރިހަމަކުރަންޖެހޭ މަޢުލޫމާތާއި ހުށަހަޅަންޖެހޭ ލިޔުންތައް ހުށަހަޅާފައިވާނަމަވެސް ބީލަމެއް ބަލައިނުގަތުމުގެ އިޚްތިޔާރު ފޮނުވާފަރާތަށް ލިބިގެންވެއެވެ. އަދި ބީލަމެއް ބަލައިގަތުމަށްފަހުވެސް ފުރިހަމަނުވާ ބީލަމެއް ބާޠިލުކުރުމުގެ އިޚްތިޔާރުވެސް ފޮނުވާފަރާތަށް ލިބިގެންވެއެވެ. އަދި ބީލަމެއް ބަލައިގަތުމަށްފަހު ހުށަހަޅާފައިވާ އަގުބޮޑުކަމުން އެކަށީގެންނުވާ ނުވަތަ އެކަށީގެންވާ އަދަދަކަށް ބީލަން ހުށަހަޅާފައިވާނަމަ ބީލަމެއް ކެންސަލްކުރުމުގެ އިޚްތިޔާރު މަސައްކަތުގެ ފޮނުވާފަރާތަށް ލިބިގެންވެއެވެ.

28. ބީލަން ކާމިޔާބުވާ ފަރާތް ހޮވައި، އެކަން އެންގުން

28.1. ބީލަން ކާމިޔާބުވީ ފަރާތެއްކަން، ކާމިޔާބުނުވި ފަރާތްތަކަށް ލިޔުމުން އަންގާނެއެވެ.

29. އެއްބަސްވުމުގައި ސޮއި ކުރުން

29.1. ބީލަން ކާމިޔާބުކުރި ފަރާތަށް އެކަމުގެ ލިޔުން ފޮނުވާ ދުވަހުން ފެށިގެން ބަންދުނޫން 30 (ތިރީސް) ދުވަހުގެ ތެރޭގައި ބީލަން ކާމިޔާބުކުރި ފަރާތާއި ދެމެދު މަސައްކަތުގެ އެއްބަސްވުމުގައި ސޮއި ކުރަންވާނެއެވެ.

29.2. 29.1 ގައި ބަޔާންކޮށްފައިވާ މުއްދަތުގައިން އެ މުއްދަތުގައި އެއްބަސްވުމުގައި ސޮއި ނުކުރައްވައިފިނަމަ، މިމަސައްކަތް ހަވާލުކުރުމަށް ނިންމާފައިވާ ނިންމުން ބާޠިލުކުރެވޭނެއެވެ.

29.3. އެއްބަސްވުމުގައި ސޮއިކުރުމަށްފަހު މަސައްކަތް ދޫކުރެވިފައިވާ ނުވަތަ އެއްބަސްވުމުގައި ސޮއިކުރުމަށްފަހު މަސައްކަތްފެށުމަށް ނުކޮށް މަސައްކަތް ދޫކޮށްލައިފިނަމަ ދައުލަތުގެ މާލިއްޔަތުގެ ޤަވާއިދުގެ 17.19 ގައި ބަޔާންކޮށްފައިވާ ގޮތުގެމަތިން ފިޔަވަޅުއެޅޭނެއެވެ.

(ރ) ހުށަހަޅަންޖެހޭ ސެކިއުރިޓީތައް

30. ބިޑް ސެކިއުރިޓީ

30.1. ބިޑް ސެކިއުރިޓީ ހުށަހަޅަން ޖެހޭނީ ކަމަށް ބީލަން ޝީޓުގައި ބަޔާން ކޮށްފައިވާނަމަ، ބަޔާންކޮށްފައިވާ އަދަދުގެ ބިޑް ސެކިއުރިޓީގެ އަސްލު ހުށަހަޅަންވާނެއެވެ.

30.2. ބިޑް ސެކިއުރިޓީގެ ގޮތުގައި ހުށަހަޅަންޖެހޭނީ ސަރުކާރުން ގަބޫލުކުރާ ބޭންކަކުން ނުވަތަ ދިވެހިރާއްޖޭގައި ގައިމުކުރެވިފައިވާ ފައިނޭންޝަލް އިންސްޓިޓިއުޝަނަކުން މި ޕްރޮޖެކްޓަކަށް ދޫކޮށްފައިވާ ސެކިއުރިޓީ ނުވަތަ ގެރެންޓީގެ އަސްލެވެ. ބިޑް ސެކިއުރިޓީ އޮންނަންވާނީ ގޮތުގެ ނަމޫނާއެއް **ޖަދުވަލު** 5 ގައި ވާނެއެވެ.

652 8831 info@kulhudhuffushicity.gov.mv www.kulhudhuffushicity.gov.mv @kfcitycouncil

30.3. ބީލަން ކާމިޔާބު ކުރާ ފަރާތަށް އެކަން އަންގާ ތާރީޚުން ފެށިގެން ރަސްމީ ބަންދު ނޫން 7 (ހަތެއް) ދުވަހުގެ ތެރޭގައި ބީލަން ކާމިޔާބު ނުވާ ފަރާތްތަކުގެ ބިޑް ސެކިއުރިޓީ ބަލާ އެފަރާތްތަކުން ކާކުކަން އެނގޭނެ ޒާތުގެ ރަސްމީ ލިޔުމެއް ހިފައިގެން އަންނަންވާނެއެވެ.

30.4. ބީލަން ހުޅުވުމަށްފަހު ބީލަން ހުށަހެޅި ފަރާތްތަކުން ބީލަމުން ވަކިވެއްޖެނަމަ ނުވަތަ ބީލަން ކާމިޔާބުކުރާ ފަރާތަށް ބީލަން ކާމިޔާބުވިކަމުގެ ލިޔުން ލިބުމަށްފަހު ބީލަން ކެންސަލް ކޮށްފިނަމަ އެފަރާތުން ހުށަހަޅާފައިވާ ބިޑް ސެކިއުރިޓީ ދައުލަތަށް ނެގޭނެއެވެ.

30.5. ބިޑް ސެކިއުރިޓީގެ މުއްދަތަކީ ބިޑް ހުށަހަޅާ ތާރީޚުން ފެށިގެން 90 ދުވަހެވެ.

31. އެޑްވާންސް ފައިސާ އަދި އެޑްވާންސް ފައިސާގެ ގެރެންޓީ

31.1. އެޑްވާންސް ފައިސާ ހޯދުމަށް އެދި ހުށަހަޅައިފިނަމަ، ދައުލަތުގެ މާލިއްޔަތުގެ ގަވާއިދާ އެއްގޮތަށް އެޑްވާންސް ފައިސާ ދޫކުރެވިދާނެއެވެ.

31.2. އެޑްވާންސް ފައިސާ ދޫކުރެވޭނީ ޕްރޮޖެކްޓުގެ ޖުމްލަ އަގު 250,000/- (ދެލައްކަ ފަންސާސް ހާސް) ދިވެހި ރުފިޔާއަށްވުރެ ބޮޑުވާނަމައެވެ.

31.3. އެޑްވާންސް ފައިސާ ހޯދުމަށްއެދި ހުށަހަޅާނަމަ، މަސައްކަތް ހަވާލުކުރާތާ 45 (ސާޅީސް ފަހެއް) ދުވަހުގެ ތެރޭގައި އެޑްވާންސް ފައިސާއަށް އެދި ހުށަހަޅަންވާނެއެވެ.

31.4. އެޑްވާންސް ފައިސާ ހޯދުމަށް ހުށަހަޅާނަމަ އެޑްވާންސް ޕޭމަންޓް ގެރެންޓީގެ ގޮތުގައި ސަރުކާރުން ގަބޫލުކުރާ ބޭންކަކުން ނުވަތަ ދިވެހިރާއްޖޭގައި ރަޖިސްޓްރީކުރެވިފައިވާ ފައިނޭންޝަލް އިންސްޓިޓިއުޝަނަކުން މި ޕްރޮޖެކްޓަކަށް ދޫކޮށްފައިވާ ސެކިއުރިޓީ ނުވަތަ ގެރެންޓީއެއް ހުށަހަޅަންވާނެއެވެ.

31.5. އެޑްވާންސް ފައިސާގެ ގޮތުގައި ދޫކުރެވޭނީ މަސައްކަތުގެ ޖުމްލަ އަގުގެ 15% (ފަނަރަ އިންސައްތަ) އަށްވުރެ ބޮޑުނޫން އަދަދެކެވެ. އަދި އެޑްވާންސްގެ ގޮތުގައި ދޫވާ ފައިސާ މަސައްކަތް ކުރަމުންދާއިރު ނުވަތަ ޚިދުމަތް ހޯދުމުންދާއިރު ހުށަހަޅާ ބިލްތަކުން، ކޮންޓްރެކްޓުގެ ޖުމްލަ އަގުގެ ނިސްބަތުން އުނިކުރެވޭނެއެވެ.

32. ޕާރފޯމަންސް ގެރެންޓީ

32.1. ބީލަމަށް ހުށަހަޅާ އަގަކީ 500,000/- ރުފިޔާއަށްވުރެ މަތީގެ އަގެއްނަމަ ބީލަން ކާމިޔާބުކުރި ފަރާތުން ސަރުކާރު ގަބޫލުކުރާ ބޭންކަކުން ނުވަތަ ދިވެހިރާއްޖޭގައި ރަޖިސްޓްރީކުރެވިފައިވާ ފައިނޭންޝަލް އިންސްޓިޓިއުޝަނަކުން މި ޕްރޮޖެކްޓަކަށް ދޫކޮށްފައިވާ ސެކިއުރިޓީ ނުވަތަ ގެރެންޓީއެއްގެ އަސްލު ޕާރފޯމަންސް ގެރެންޓީގެ ގޮތުގައި ހުށަހަޅަންވާނެއެވެ.

32.2. ޕާރފޯމަންސް ގެރެންޓީ ބަލައިގަތުމަށް ބީލަން ކާމިޔާބުކުރި ފަރާތަށް ދޫވާ މުއްދަތުގައި ޕާރފޯމަންސް ގެރެންޓީ ނުބަލައިފިނަމަ، މިމަސައްކަތް ހަވާލުކުރުމަށް ނިންމާފައިވާ

652 8831 info@kulhudhuffushicity.gov.mv www.kulhudhuffushicity.gov.mv @kfcitycouncil

ނިންމުން ބާތިލުކުރުމަށްފަހު، އެފަރާތުން ހުށަހަޅާފައިވާ ބިޑް ސެކިއުރިޓީ ދައުލަތަށް ނެގޭނެއެވެ.

32.3. ޕްރޮކިއުމަންޓް ގައިޑްލައިންސްގެ ގޮތުގައި ހުށަހަޅަންވާނީ ސަރުކާރު ގަބޫލުކުރާ ބޭންކަކުން ނުވަތަ ދިވެހިރާއްޖޭގައި ގާއިމުކުރެވިފައިވާ ފައިނޭންޝަލް އިންސްޓިޓިއުޝަނަކުން މި ޕްރޮޖެކްޓަށް ދޫކޮށްފައިވާ ސެކިއުރިޓީ ނުވަތަ ގެރެންޓީގެ އަސްލެވެ.

32.4. ޕާރފޯމަންސް ގެރެންޓީގެ މުއްދަތަކީ އަދި ޕާރފޯމަންސް ގެރެންޓީ ހުށަހަޅާ ތާރީޚުން ފެށިގެން އެގްރީމަންޓްގެ މުއްދަތެވެ.

32.5. ކޮންޓްރެކްޓްގައި ސޮއިކުރުމަށްފަހު މަސައްކަތް ނުފަށައި އެ ކޮންޓްރެކްޓް ދޫކޮށްލައިފިނަމަ، ނުވަތަ މަސައްކަތް ފެށުމަށްފަހު ވަކިހިސާބަކުން މަސައްކަތް ދޫކޮށްލާ ހާލަތުގައި، އެ ކޮންޓްރެކްޓާ ގުޅިގެން ޕާރފޯމަންސް ސެކިއުރިޓީއެއް ބަލަހައްޓާފައިވާނަމަ، އެ ޕާރފޯމަންސް ސެކިއުރިޓީ ފައިސާ ދައުލަތަށް ނަގަންވާނެއެވެ.

33. މަސައްކަތު ހުށަހެޅުމާއި މަސައްކަތު ބެލުން

33.1. ދައުލަތުގެ މާލިއްޔަތުގެ ގަވާއިދުގެ 10.45 ވަނަ މާއްދާގެ (ރ) ގައިވާ ގޮތުގެ މަތިން "ކޮމްޕްލީޝަން އޮފް އިންސްޕެކްޝަން ޓު އެޕްލައި" ލިބޭ ހުރިހާ ބިލްޑަރުންނަށް، އިންޖިނިއަރިން ޓީމާ ބާރާ ޗެކުރިން އޮންނަ ދުވަހުން ފެށިގެން ސަރުކާރު ބަންދުނޫން 3 (ތިނެއް) ދުވަހުގެ މުއްދަތެއްގައި ދޫކުރާނެއެވެ. ބިލާއި ވަކި ފަރާތަކާ ހަވާލުކުރުމުގެ ކުރިން އެބިލަކާ ގުޅިގެން މަސައްކަތެއް އޮތްނަމަ، މިމުއްދަތުގެ ތެރޭގައި ކުޅުދުއްފުށި ސިޓީ ކައުންސިލުގެ ޕްރޮކިއުމަންޓް އޮފިސަރަށް ހުށަހަޅަންވާނެއެވެ.

33.2. ދައުލަތުގެ މާލިއްޔަތުގެ ގަވާއިދުގެ 11.02 ގައި ބަޔާންކޮށްފައިވާ ފަދައިން ބިލްތަކުގައި ގަވާއިދާ ޚިލާފަށް ކުރާ ކަންތައްތައް ބެލުމަށް ހުށަހަޅާފައިވާ ދައުލަތުގެ މާލިއްޔަތާބެހޭ ސަރކިއުލަރ ނަންބަރު 13-K/CIR/2018/01 ގެ ޖަދުވަލު 18 ގައިވާ "ބިލަން އިންވޮއިސާއި އޯޑަރުގެ ޕްރޮކިއުމަންޓް އޮފިސަރަށް ބިލްފޮނުވާ މަސައްކަތު ހުށަހަޅާ ފޯމް-ޕްރޮސެސް މަރުޙަލާ" PR-14 ފޯމުންނެވެ.

33.3. ދައުލަތުގެ މާލިއްޔަތުގެ ގަވާއިދުގެ 11.02 ގައި ބަޔާންކޮށްފައިވާ ފަދައިން ބިލްތަކުގައި ގަވާއިދާ ޚިލާފަށް ކުރާ ކަންތައްތައް ބެލުމަށް ހުށަހެޅުމުން، މަސައްކަތު ހުށަހަޅާ ތާރީޚުން ފެށިގެން ސަރުކާރު ބަންދު ނޫން 5 (ފަހެއް) ދުވަހުގެ ތެރޭގައި، މަސައްކަތު ނިންމައި، މަސައްކަތު ނިންމިކަމުގެ ލިޔުމަކުން މަސައްކަތު ހުށަހެޅި ފަރާތަށް، ދައުލަތުގެ މާލިއްޔަތާބެހޭ ސަރކިއުލަރ ނަންބަރު 13-K/CIR/2018/01 ގެ ޖަދުވަލު 19 ގައިވާ

652 8831 info@kulhudhuffushicity.gov.mv www.kulhudhuffushicity.gov.mv @kfcitycouncil

"ބީލަމުގެ މައްސަލައާއި ގުޅިގެން ޕްރޮކިއުމަންޓް އޮފިސަރުން ޖަވާބު" PR-14 ފޯމުން ޖަވާބު ތައްޔާރުކޮށް އަންގާނެއެވެ.

33.4. ދައުލަތުގެ މާލިއްޔަތުގެ ގަވާއިދުގެ 11.02 ގައި ބަޔާންކޮށްފައިވާ ފަދައިން، ބީލަމުގެ ކަމެއް ހިނގައިދިޔަ ގޮތާމެދު ހިތްހަމަނުޖެހިގެން ހުށަހަޅާ މައްސަލައެއް ޕްރޮކިއުމަންޓް އޮފިސަރ ބަލައި ނިންމި ގޮތާމެދު، ތިރީގައި ބަޔާންކޮށްފައިވާ ކަންތައްތަކުގެ ކަމާމެދު ހިތްހަމަނުޖެހިއްޖެނަމަ، އެމައްސަލައެއް އަލުން ބަލައިދިނުމަށް އެދި ހުށައެޅުމުގެ ޙައްޤު، ޕްރޮކިއުމަންޓް އޮފިސަރަށް މައްސަލަ ހުށައަޅާ ފަރާތަށް ލިބިގެންވެއެވެ. އަދި ޕްރޮކިއުމަންޓް އޮފިސަރުގެ ނިންމުމާ ގުޅިގެން ބީލަން ކާމިޔާބުވާ ފަރާތް ބަދަލުވާ ހާލަތުގައި، ފުރަތަމަ ބީލަން ކާމިޔާބުވި ފަރާތަށް ވެސް ޕްރޮކިއުމަންޓް އެޕީލް ބޯޑަށް މައްސަލަ ހުށަހެޅުމުގެ ފުރުޞަތު ލިބިގެންވެއެވެ. މިގޮތުން، އަލުން ބެލުމަށް ހުށަހަޅާ މައްސަލަތައް ހުށަހަޅާނީ ޕްރޮކިއުމަންޓް އެޕީލް ބޯޑަށް އެޕްލިކޭޝަން މިނިސްޓްރީއަށެވެ.

(ހ) ޕްރޮކިއުމަންޓް އޮފިސަރަށް ހުށަހަޅާފައިވާ މައްސަލައެއް ބަލައި ނިންމުމުގައި، ތިރީގައިވާ ހާލަތްތަކުގެ ތެރެއިން ހާލަތެއް އޮތްކަމަށް މައްސަލަ ހުށައަޅާ ފަރާތުން ގަބޫލުކުރާނަމަ.

(1) ޕްރޮކިއުމަންޓް އޮފިސަރަށް މައްސަލައެއް ހުށަހަޅާތާ ރަސްމީ ބަންދު ނޫން 5 (ފަހެއް) ދުވަހުގެ ތެރޭގައި ޕްރޮކިއުމަންޓް އޮފިސަރ ފަރާތުން ނިންމާފައިނުވުން؛

(2) ޕްރޮކިއުމަންޓް އޮފިސަރ މައްސަލަ ނިންމި ގޮތާމެދު، މައްސަލަ ހުށައެޅި ފަރާތުން ހިތްހަމަނުޖެހުން؛

(3) ބީލަންވެރިޔާ މައްސަލައެއް ހުށަހަޅާފައިވިނަމަވެސް އެމައްސަލައަށް ޖަވާބުނުދީ، އެ ބީލަމާ ގުޅޭ ކޮންޓްރެކްޓުން އަމަލުކުރަން ފެށުން.

(ށ) ބީލަމުގެ ކަމެއް ހިނގައިދިޔަ ގޮތް ބެލުމަށް މިނިސްޓްރީއަށް ފެނިއްޖެ ހިނދެއްގައި، އެބީލަމެއްގެ ކަންކަން ބަލައިދިނުމަށް އެދި ޕްރޮކިއުމަންޓް އެޕީލް ބޯޑަށް މައްސަލަ ހުށަހެޅުމުގެ ފުރުޞަތު މިނިސްޓްރީއަށް ލިބިގެންވެއެވެ.

34. ޕްރޮކިއުމަންޓް އެޕީލް ބޯޑަށް މައްސަލަ އަލުން ބެލުން

34.1. މާލިއްޔަތު ގަވާއިދުގެ 11.03 ވަނަ މާއްދާގެ ދަށުން މައްސަލަ އަލުން ބެލުމަށް ޕްރޮކިއުމަންޓް އެޕީލް ބޯޑަށް ހުށަހަޅާނީ ދައުލަތުގެ މާލިއްޔަތާބެހޭ ސަރކިއުލަރ ނަންބަރު 13-K/CIR/2018/01 ގެ ޖަދުވަލު 21 ގައިވާ ފޯމުންނެވެ.

34.2. ޕްރޮވިޜަނަލް އެޕްރޫވަލް ބޭނުން ހުށަހަޅާ މަސައްކަތެއް ގަބޫލުކުރުމަށްފަހު، ޕްރޮވިޜަނަލް އެޕްރޫވަލް އޮފީސަރ އެމަސައްކަތެއް ނިންމި ދުވަހުން ފެށިގެން ނުވަތަ އެ މަސައްކަތެއް ނިންމަންޖެހޭ ދުވަހުން ފެށިގެން، ސަރުކާރު ބަންދު ނޫން 3 (ތިނެއް) ދުވަހުގެ ތެރޭގައި ހުށަހަޅާ މަސައްކަތްތަކެވެ.

ޕްރޮވިޜަނަލް އެޕްރޫވަލް ބޭނުން މަސައްކަތެއް ހުށަހެޅުމުން، އަންނަނިވި ކަންކަން އެބޭގެ ފަރާތުން ކުރާނެއެވެ.

(1) އެމަސައްކަތެއް ހުށަހެޅުމާއެކު، އެންމެ އަވަހަށް ފުރިހަމަކޮށްގެން، މަސައްކަތް ބަލަން ފެށުން؛ އަދި

(2) އެމަސައްކަތެއް ހުށަހެޅުމާ، ސަރުކާރު ބަންދުނޫން 14 (ސާދަ) ދުވަހުގެ ތެރޭގައި އެ މަސައްކަތެއް ނިންމައި، މަސައްކަތު ނިންމި ގޮތް، މަސައްކަތު ހުށަހެޅި ފަރާތަށް ލިޔުމުން އެންގުން.

34.3. ބިލުގެ މަސައްކަތަކާ ގުޅިގެން ޕްރޮވިޜަނަލް އެޕްރޫވަލް ބޭނުން ވަކި ކަމެއް ވަކި ގޮތަކަށް ނިންމައިދިނުމަށް، އެ ނިންމުމެއް ތަރައްޤީވާ ފަރާތަކުން އެ ނިންމުމާ އެއްގޮތަށް އަމަލުކުރަން ތަންފީޛުކުރަންވާނެއެވެ.

35. ޕްރޮވިޜަނަލް އެޕްރޫވަލް ބޭނުމުގެ ނިންމުންތަކާ އެދުން ބެލުން

35.1. ޕްރޮވިޜަނަލް އެޕްރޫވަލް ބޭނުން ނިންމާފައިވާ ނިންމުމެއް އެބޭގެ އަލުން ބެލުމަށް، އެމަސައްކަތެއް އަލުން ބެލުމަށް މިނިސްޓަރު ހުށަހެޅުމުން، އެމަސައްކަތުގެ ތަޢާރަފް ރިޢާޔަތްކުރާއިރު ތިރީގައިވާ ހާލަތްތަކުގެ ތެރެއިން ހާލަތަކަށް ފެތޭ ނަމައެވެ.

(ހ) އެ މަސައްކަތު ނިންމުމުގައި ޤާނޫނާއި ގަވާއިދާ ޚިލާފަށް ނިންމާފައިވާކަމަށް ފެނުން؛

(ށ) މަސައްކަތު ނިންމާފައިވަނީ އަދި ހުރި ލިބިއްޖެނަމަ، އެ ހުއްކަން ރިއާއަތްކުރެވުނުކަމުގެ ސަބަބުން، ނުވަތަ އެ ޤާނޫނުގެ އަހުން ސަބަބުކާރުވެ، ފާހަގަކަން ބޮޑު ބައިނަލްއަޤްވާމީ ފެންނަކަން އޮތުން.

36. މަސައްކަތު ބަލަމުންދާއިރު ބިލުގެ މަސައްކަތް ވަކިކުރުން މަނާކުރުން

36.1. ދަށުގައިވާ ޤާނޫނަކަށް ބިލުގެ މަސައްކަތެއް ހުށަހެޅިއްޖެނަމަ، ނުވަތަ ޕްރޮވިޜަނަލް އެޕްރޫވަލް ބޭނުން މަސައްކަތެއް ހުށަހެޅިއްޖެނަމަ، އެ ޕްރޮވިޜަނަލް އެޕްރޫވަލް ކުރިއަށް ގެންދާ ފަރާތަކުން، ތިރީގައިވާ ގޮތުގެ މަތިން އަމަލުކުރަންވާނެއެވެ.

(ހ) ޤާނޫނުގެ ގަވާއިދުގެ 11.02 ވަނަ މާއްދާގެ (ހ) ގެ ދަށުން އެ ޤާނޫނަކަށް އެ މަސައްކަތެއް ހުށަހެޅިއްޖެނަމަ، އެ މަސައްކަތެއް ބަލައި ނިންމުމަށްފަހު، މަސައްކަތު ހުށަހެޅި ފަރާތަށް އެކަން އަންގާތާ، ސަރުކާރު ބަންދުނޫން 3

(ބިޑުއް) ދުވަސް ހަމަވުމުން ނޫނީ މަސައްކަތް އެއްވެސް ފަރާތަކާ ހަވާލުނުކުރުން.

(ނ) މާލިއްޔަތު ގަވާއިދުގެ 11.03 ވަނަ މާއްދާގެ ދަށުން ޕްރޮކިއުމަންޓް އެޕީލް ބޯޑަށް މައްސަލައެއް ހުށަހެޅިއްޖެނަމަ، އެމައްސަލައެއް ބަލައި ނިންމުމަށްފަހު، މައްސަލަ ހުށަހެޅި ފަރާތަށް އެކަން އަންގާފައި ނޫނީ އެއްވެސް ފަރާތަކާ މަސައްކަތް ހަވާލުނުކުރުން.

37. ބިޑްވެރިންނާ ސަޕްލަޔަރުން ސަސްޕެންޑްކުރުން

37.1 ބިޑުގެ މައްސަލައާ ގުޅިގެން، އެބިޑުގައި ބައިވެރިވި ފަރާތްތައް ނުވަތަ ސަޕްލަޔަރުން ދައުލަތުގެ ޕްރޮކިއުމަންޓްތަކުގައި ވަކި މުއްދަތަކަށް ބައިވެރިނުވެވޭގޮތަށް މާލިއްޔަތު ގަވާއިދުގެ ދަށުން ސަސްޕެންޑްކުރާނީ ޕްރޮކިއުމަންޓް އެޕީލް ބޯޑުންނެވެ.

(ރ) ބިޑުގައި ބައިވެރިވާ ފަރާތްތައް ސަސްޕެންޑްކުރެވޭނީ، ތިރީގައި މިވާ ހާލަތްތަކުގައެވެ.

(1) ބިޑަށް ހުށަހެޅުމުގައި އަމަލުކުރަންޖެހޭކަމަށް މާލިއްޔަތު ޤަވާއިދުގައި ކަނޑައަޅާފައިވާ ގޮތާ ޚިލާފަށް އަމަލުކުރުން؛

(2) ބިޑުގައި މަކަރާއި ހީލަތް ހެދުން؛

(3) ނަހަމަ މަންފާއެއް ލިބިގަތުމަށް ކަލާ ގުޅުންހުރި މުވައްޒަފަކާއެކުގައި މަސައްކަތްކުރުން (ކޮލޫޝަން)؛

(4) ބާރުގެ ބޭނުންކުރުން؛

(5) ބިރުދެއްކުން (ކޯއަރޝަން)؛

(6) ތަޙުޤީޤާ އެއްބާރުލުމަށް އަމަލުކުރުމަށް ހުރަސްއެޅުމުގެ އަމަލުތަކެއް ހިންގުން؛

(7) ބިޑުގެ އަގަށް ނުފޫޒު ފޯރުވުންފަދަ އަމަލެއް ހިންގުން

(ށ) އަންނަނިވި ގޮތްތަކުން ކުރާ ގޮތެއް ދުވެރިވެއްޖެނަމަ، ދައުލަތުގެ ބިޑުއެއްގައި ވަކި މުއްދަތަކަށް ބައިވެރިނުވެވޭގޮތަށް ބިޑުވެރިއެއް ސަސްޕެންޑުކުރެވޭނެއެވެ.

(1) ބިޑާ ގުޅޭގޮތުން ބިޑުގެ މައުލޫމާތުގައި ކޮންޕިއުޓަރ ކުރިއަން ގެންދިއުމުގައި ސަޕްލަޔަރުން ލިޔުންތައް ހުށަހެޅުމާއި، އެފަދަ މައުލޫމާތު ދިނުމާއި، މައުލޫމާތު ފޮރުވުން؛

(2) ބިޑުގައި އެހެން ފަރާތަކުން ބައިވެރިވުމަށް ހުރަސްއެޅުމާއި، އެހެން ފަރާތަކަށް ބިޑަށް ލިބޭގޮތަށް މަގުފަހިކުރުމަށް މަސައްކަތްކުރުން؛

652 8831 info@kulhudhuffushicity.gov.mv www.kulhudhuffushicity.gov.mv @kfcitycouncil

(3) ބިމަށް ހުރަހެޅުމުގައި އަމަލުކުރަންޖެހޭ ގޮތް ނޫން ގޮތްގޮތަށް އަމަލުކުރުމާއި، ބިމުގައި ކޯރަޕްޓް، ފެންސިންގ، ކޫލްސިވް، ކޮށްސިވް އަދި އޮބްސްޓްރަކްޝަން ޓްރާކްޓިސްގެ އަމަލު ހިންގުމާއި، ބިމުގެ އަގަށް ނުފޫޒު ފޯރުވުމާއި، މައުލޫމާތުގެ ސިއްރުކަން ގެއްލޭފަދަ އަމަލެއް ހިންގުން؛

(4) ބިމަށް ހުރަހެޅޭ ފަރާތްތަކުގެ ތެރެއިން ދެފަރާތެއް ގުޅިގެން ނުވަތަ އެއަށްވުރެ ގިނަ ފަރާތްތަކެއް ގުޅިގެން އެކުހުން އެއްބަސްވާ ވަކި ފަރާތަކަށް މަސައްކަތް ލިބޭނެގޮތަށް މަގުފަހިކުރުމަށްޓަކައި، ރަށުގެން އެއިން ކޮންމެ ފަރާތަކުން ހުށަހަޅާ ކޮންމެ ބިމަކީވެސް އެއްފަރާތް އަސްލުފަރާތާ ނުގުޅި ސަރަހައްދު ބިންތަކުގެ ގޮތުގައި ދެއްކުމަށްޓަކައި، އެކަށީގެންނުވާ ބޯޑު އަޅުވަކާއި، ނުވަތަ ރޯފުވާއި ގޮތުގެ މަތިން ލާ އަޅުވަކާ ހުރަހެޅުން؛

(5) ވަކިވަކި ބިމުގެއްލަކަން ފެއްކުރުގެ ގޮތުން ތަފާތު މީސްމީހުންގެ ނަމުގައި، ނުވަތަ ކުންފުނިތަކުގެ ނަމުގައި، ނުވަތަ ޕާޓްނަރޝިޕްއެއްގެ ނަމުގައި، ނުވަތަ ވިޔަފާރިކުރާ އެހެން ތަނެއްގެ ނަމުގައި، އެއްފަރާތަކުން ބިމަށް ހުރަހެޅުން؛

(6) ބިމަށް ހުރަހެޅޭ ފަރާތްތަކުގެ ތެރެއިން ދެފަރާތަކުން ނުވަތަ އެއަށްވުރެ ގިނަ ފަރާތްތަކަކުން ހުރަހެޅާފައިވާ ބިމުގެއް އަންބާ ގެންދިއުމާއި، ވަކި ފަރާތަކަށް ނަގަދަ ފައިދާތަކެއް ލިބޭގޮތަށް ރަށުގެން ބިމަށް ހުރަހެޅުމާއި، އެފަދަ އެއްބަސްވުމެއްގައި ބައިވެރިވުން؛

(7) ބިމަށް ހުރަހެޅޭ ފަރާތުން އަމިއްލަޔަށް ނުވަތަ އެހެން ބަޔަކާ ދެކޮށް، ރާއްޖޭގެ ދަރުން އެކި ފަރާތްތަކުގެ ދުރުގައިވާ ތަބައި ވާދަވެރިކަން ނައްތައިލުމަށް މަސައްކަތްކުރުމާއި، ނުވަތަ ވާދަވެރިކަން ކުޑަކުރުމަށް މަސައްކަތްކުރުމުގެ ނަތީޖާއެއްގެގޮތުން އާންމުންނަށް ލިބެންވީ ފައިދާއަށް އުނިކަން ލިބުން؛

(8) ބިމެއްގެ ކޮންޓްރެކްޓްގައި ސޮއިކުރުމަށް އިންކާރުކުރުން، ނުވަތަ ބިޑް ވެރިޔާގެ މުއްދަތަށްފަހު އެއްބަސްވެގެން ހުރަހެޅޭ ބިންތަކުގައި ބިންފޮތުގައި ނުވަތަ ބިމުގެ އިއުލާނުގައި

652 8831 info@kulhudhuffushicity.gov.mv www.kulhudhuffushicity.gov.mv @kfcitycouncil

ޕަރފޯމަންސް ސެކިއުރިޓީ ހުށަހެޅުމަށް ބަޔާންކޮށްފައިވާ ހިނދެއްގައި އެ ސެކިއުރިޓީ ހުށަހެޅުމަށް އިންކާރުކުރުން؛

(9) އަމިއްލަ ބާރުގެ ދަށުގައި ނުވާކަމެއް (ޤުދުރަތީގޮތުން ދިމާވާ ކަމެއް) ގެދުވެރިވެގެން ނޫން ގޮތަކަށް ކޮންޓްރެކްޓުގެ ދަށުން ކޮންމެހެން ކުރަންޖެހޭ ކަމެއް ފުރިހަމަނުކޮށް ދޫކޮށްލުން؛

(10) ކޮންޓްރެކްޓްބައެއް ނުވަތަ ސަބްކޮންޓްރެކްޓްބައެއް ހޯދުމުގެގޮތުން ސަވައްބަރުނޫން ފިޔަވައިން ކުރަށްގެން ފަދަ އަމަލެއް ހިންގުން؛

(11) ބީލަމާ ގުޅިގެން ކޮންޓްރެކްޓަރު އަމަލުކުރުމަށް ކަނޑައަޅާފައިވާ ގޮތާ ހިލާފަށް އަމަލުކުރުން. އަދި މާލިއްޔަތު ގަވާއިދުގައިވާ ގޮތުގެ މަތިން އަމަލުކުރުމަށް އަންގާ އެންގުންތަކަށް އަމަލުނުކުރުން؛

(12) ކޮންޓްރެކްޓާ ހަވާލުވެ، މަސައްކަތް ވަކި ހިސާބަކަށް ގެނދިއުމަށްފަހު، އެކޮންޓްރެކްޓް ދޫކޮށްލުން؛

(13) ކޮންޓްރެކްޓްގައި ސޮއިކުރުމަށްފަހު މަސައްކަތް ނުފަށައި އެ ކޮންޓްރެކްޓް ދޫކޮށްލުން؛

(14) ބީލަން ކާމިޔާބުކުރާ ފަރާތުން އަމަލުކުރުމަށް މާލިއްޔަތު ގަވާއިދުގެ 10.28 ވަނަ މާއްދާގައިވާ ގޮތުގެ މަތިން އަމަލުނުކުރުން؛

(15) އުމްރަސީ ޖަރައިމާ ގުޅޭ މަސައްކަތްތަކުގައި އެއްބަސްވެފައިވާ ޝަރުތާ އެއްގޮތަށް މަސައްކަތް ކުރިއަށް ނުގެންދިއުން.

(ބ) މިމާއްދާގެ (ނ) ގައި ބަޔާންކޮށްފައިވާފަދަ ކަމެއް ސާބިތުވެގެން، ބީލަމުގައި ބައިވެރިވާ ފަރާތެއް ނުވަތަ ސަޕްލަޔަރެއް ސަސްޕެންޑްކުރާނަމަ ސަސްޕެންޑް ކުރާނީ ގިނަވެގެން 5 (ފަހެއް) އަހަރު ދުވަހަށެވެ. މިގޮތުން ސަސްޕެންޑްކުރާނަމަ މުއްދަތު ކަނޑައަޅާނީ، ހުށަހެޅިފައިވާ މައްސަލައިގެ ކުޑަބޮޑުމިނާއި އެ ކަމުގެ ބާވަތަށް ރިޢާޔަތްކޮށް، ޕްރޮކިއުމަންޓް އެޕީލް ބޯޑުންނެވެ.

ސެކްޝަން - 3

އިއްބަސްތުވުމުގެ އާންމު މާއްދާތައް އަދި ހާއްސަ މާއްދާތައް

38. މާނަކުރުން

38.1. "މަސައްކަތުގެ ފިރިފަރާތް" ކަމަށް ބުނެފައި އެވަނީ، އެ މަސައްކަތެއް ކުރުމަށް ބޭނުންވާ އިދާރާއަކަށެވެ.

38.2. "މަސައްކަތު ހަވާލުވާ ފަރާތް" ކަމަށް ބުނެފައި އެވަނީ، އެ މަސައްކަތެއް ކޮށްދިނުމަށް އެދި ބިޑަން ހުށަހަޅާ ފަރާތަކަށެވެ.

38.3. "މަސައްކަތް" ކަމަށް ބުނެފައިއެވަނީ ބިޑަން ސްޕެކްގައި ބަޔާންކޮށްފައިވާ ޚިދުމަތް ނުވަތަ މަސައްކަތްތަކެވެ.

38.4. "މަސައްކަތުގެ އަގު ނުވަތަ ކުލި" ކަމަށް ބުނެފައިއެވަނީ އިއްބަސްތުވުމާއި އެއްގޮތަށް މަސައްކަތް ފުރިހަމަކުރުމުން މަސައްކަތު ހަވާލުވާ ނުވަތަ މަސައްކަތު ހަވާލުވި ފަރާތަށް ދައްކާ ފައިސާއަށެވެ.

38.5. "އިއްބަސްތުވުން" ކަމަށް ބުނެފައިއެވަނީ، މަސައްކަތުގެ ފިރިފަރާތާއި، މަސައްކަތްކުރުމަށް ހަވާލުވާ ފަރާތާ ދެމެދު މަސައްކަތްކުރުމަށް ވެވޭ ގޮތުން ލިޔޭ އިއްބަސްތުވުމެވެ.

38.6. "ކޮއިޖޭ ރިޝްތާ" ކަމަށް ބުނެފައި އެވަނީ، އެ ގުދަނެއްގައި ކައިވެނިކޮށްގެން އުޅޭ މީހާއި، ދަރިންނާއި، އެއްބަނޑު މީހުންނާއި، އެއްބަފާ މީހުންނާއި، އެއްބަނޑު އެއްބަފާ މީހުންނާއި، މަންމަބައްޕައިންނާއި، ދަރިދަރިންނާއި، އެ ގުދަނެއްގައި ކައިވެނިކޮށްގެން އުޅޭ މީހާގެ އެއްބަނޑު މީހުންނާއި، އެއްބަފާ މީހުންނާއި، އެއްބަނޑު އެއްބަފާ މީހުންނާއި، އެ މީހާގެ މަންމަބައްޕައިންނެވެ.

"ކޮއިޖޭ އެސޯސިއޭޓް" ކަމަށް ބުނެފައި އެވަނީ، އެ ގުދަނެއްގައި ވިޔަފާރީގެ ހިއްސާ ނުވަތަ ވިޔަފާރީގެ ގުޅުން އޮންނަ ފަރާތްތަކެވެ.

38.7. "އެންމެ ކުޑަ، ކުދި އަދި މެދުފަންތީގެ ވިޔަފާރި" ތަކުގެ ތެރޭގައި ހިމެނޭނީ، ޤާނޫނު ނަންބަރު 06-2013 (ކުދި އަދި މެދުފަންތީގެ ވިޔަފާރީގެ ޤާނޫނު) ގެ ދަށުން މިނިސްޓްރީ އޮފް އިކޮނޮމިކް ޑިވެލޮޕްމަންޓްގައި ރަޖިސްޓްރީކޮށްފައިވާ ވިޔަފާރިތަކެވެ.

39. ވިޔަލިޔުން ބަދަލުކުރުން

39.1. މި އިއްބަސްތުވުމުގައި ޝާމިލުވާ ފަރާތްތަކުން މިއްބަސްތުވުމާއި ގުޅިގެން އެއް ފަރާތުން އަނެއް ފަރާތަށް އަންގަންޖެހޭ އެންގުންތައް އާއްމުގޮތެއްގައި އަންގާނީ ލިޔުމުން ނުވަތަ ބަހުން، ލިޔުމުންނެވެ.

39.2. އެއްފަރާތުން އަނެއް ފަރާތަށް ފޮނުވާ ލިޔުން ރަސްމީކުރާނީ އަތުން އަތަށް ނުވަތަ ރަޖިސްޓަރީ ޕޯސްޓުން، ނުވަތަ ކަނޑައެޅިފައިވާ އީމެއިލަކަށް، ބިޑުގައި ބަޔާންކޮށްފައިވާ އެޑްރެހަށެވެ.

39.3. މިއެއްބަސްވުމުގައިވާ އެޑްރެސް ބަދަލުކުރާނަމަ، ބަދަލު ކުރާ ބަދަލުވާ ފަރާތުން އަނެއް ފަރާތަށް ލިޔުމުން އަންގަންވާނެއެވެ.

40. ތިންވަނަ ފަރާތްތަކާއި މަސައްކަތް ހަވާލުކުރުން

40.1. މިއެއްބަސްވުމުގެ ދަށުންކުރާ މަސައްކަތުގެ އެއްވެސްބައެއް އެހެންފަރާތަކާއި ހަވާލުކުރަނީ ކުރިން ބަދަލުވާނަމަވެސް އެކަން ބަޔާންކޮށް މަސައްކަތުގެ ހަވާލުވާ ފަރާތުން، ވެރިފަރާތުގެ ލިޔުމުން ހުއްދަ ހޯދަންވާނެއެވެ.

40.2. 37.1 ގައިވާ ގޮތުގެމަތިން އެހެން ފަރާތަކާ މަސައްކަތުގެ އެއްވެސް ބައެއް ހަވާލުކުރިކަމުގައިވިޔަސް މަސައްކަތުގެ ޒިންމާ ފަރާތުން މިއެއްބަސްވުމުގައިވާގޮތުގެމަތިން ފުރިހަމައަށް ޒިންމާ އުފުލަން ވާނެއެވެ.

41. ތަކެއްޗާއި ހިދުމަތާއި ހަވާލުވުން

41.1. އެއްބަސްވުމުގައިވާ ގޮތަށް ތަކެތި/ހިދުމަތް ލިބިފައިވޭތޯ ބެލުމަކީ މިއިދާރާ ހަވާލުވުމަށް ކުރާނެއެވެ. ކޮމިޓީ ބެލުމަށްފަހު ސްޕެސިފިކޭޝަނާއި އެއްގޮތަށް މަސައްކަތް ނިންމާފައިވާކަމަށް ވާނަމަ އެގްރީމަންޓާ އެއްގޮތަށް ތަކެތި/ހިދުމަތް ލިބުނުކަމަށް ބަލާނެއެވެ. އަދި އެއްބަސްވުމާ ޚިލާފަށް ފޯރުކޮށްދީފައިވާ ހިދުމަތް/ތަކެތި އަނބުރާ ފޮނުވާލެވޭނެއެވެ.

41.2. އެއްބަސްވުމުގައި ބަޔާންކޮށްފައިވާ މުއްދަތުގެ ތެރޭގައި ތަކެތި/ހިދުމަތް ފޯރުކޮށްދޭންވާނެއެވެ

41.3. މަސައްކަތް ހަވާލުވިފަރާތުގެ ބާރުންބޭރު ކަމެއް ނުވަތަ ޤުދުރަތީ ބިރުސަންބާއެއް/ކާރިޘާއެއް ނުވަތަ ފިނިހޫނުކަމާއި ގޮތަކުން ކުރިމަތިވެއްޖެނަމަ މުއްދަތު އިތުރުކުރުމަށްޓަކައި އެފަދަ ބިރުސަންބާއެއް/ކާރިޘާއެއް ނުވަތަ އެކަމެއް ދިމާވިކަން އެގޮތަށް (ރަސްމީ ނުވަތަ ކަމާބެހޭ ފަރާތްތަކުގެ) ލިޔުންތަކާއެކު މަސައްކަތް ނިންމަންޖެހޭ މުއްދަތު ހަމަވުމުގެ ކުރިން މަސައްކަތުގެ ވެރިފަރާތަށް ހުށަހަޅަންވާނެއެވެ.

42. އެއްބަސްވުމުގެ މުއްދަތު

42.1. އެއްވެސް ސަބަބަކާއި ހުރެ މުއްދަތު އިތުރުކޮށްދިނުމަށް ހުށަހެޅިނަމަވެސް މުއްދަތު އިތުރުކޮށްދިނީ "މުއްދަތު އިތުރުކޮށްދިނުމުގެ އުސޫލު" ގައި ބަޔާންކޮށްފައިވާ ގޮތުގެމަތިން ބިޑް ކޮމިޓީއަށް ހުށަހަޅައިގެންނެވެ.

42.2. އެއްބަސްވުމުގައިވާ މުއްދަތަށް މަސައްކަތް ނުނިމޭނަމަ ދައުލަތުގެ މާލިއްޔަތުގެ ޤަވާއިދުގެ 10.71 ވަނަ މާއްދާއާ އެއްގޮތްވާ ގޮތުގެމަތިން ލިކުއިޑޭޓެޑް ޑެމޭޖަސް ކެނޑޭނެއެވެ.

652 8831 info@kulhudhuffushicity.gov.mv www.kulhudhuffushicity.gov.mv @kfcitycouncil

42.3. ޖުމްލަ އަގު 2,500,000/- ރުފިޔާއަށްވުރެ ދަށުގެ ބިޑްތަކަށް ފައިސާ ކަނޑާނީ، ޖުމްލަ އަގު 0.005 (ޕޮއިންޓް ސުފުރު ސުފުރު ފަހެއް) އާ ގުނަކޮށްގެން ޖެހޭ އަދަދާ މުއްދަތަށްވުރެ އިތުރުވާ ދުވަސްތަކުގެ އަދަދާ ގުނަކޮށްގެން ޖެހޭ އަދަދެކެވެ.

ލިކުއިޑޭޓެޑް ޑެމޭޖަސް = CP*0.005*LD

CP (ކޮންޓްރެކްޓް ޕްރައިސް): ކޮންޓްރެކްޓްގެ ޖުމްލަ އަގު

LD (ލޭޓް ޑިއުރޭޝަން): ކޮންޓްރެކްޓްގެ މުއްދަތަށްވުރެ އިތުރުވާ ދުވަސްތައް

43. ޖިރިމަނާ ކުރުމާއި އެގްރިމެންޓް ބާޠިލް ކުރުން

43.1. މަސައްކަތް ނިންމި ވަގުތާ މުއްދަތަށް މަސައްކަތް ހަވާލުވި ފަރާތުން ފައިސާ ދޭންޖެހިއްޖެނަމަ، މަސައްކަތް ހަވާލުވި ފަރާތުން ހުރަހާ ބިލުން ފައިސާ ދޫކުރެވޭނީ މަސައްކަތް ނިންމި ވަގުތު މުއްދަތާ ފައިސާ ބިލުގައިވާ އަދަދުން ކަނޑަމުން ފަހު ބާކީ ފައިސާއެވެ.

43.2. މަސައްކަތުގެ ޖުމްލަ އަގުގެ 15% އިންސައްތައަށްވުރެ ލިކުއިޑޭޓެޑް ޑެމޭޖަސް ބޮޑުވެއްޖެނަމަ އެއްބަސްވުން ބާޠިލްކުރެވޭނެއެވެ.

43.3. އެއްބަސްވުމުގައި ބަޔާންކޮށްފައިވާގޮތަށް މަސައްކަތް ކުރިއަށް ނުދާކަމަށް ފާހަގަ ކުރެވިއްޖެނަމަ އެއްބަސްވުން އެއްކޮށް ނުވަތަ އެއްބަސްވުމުގެ ބައެއް ބާޠިލްކުރުމުގެ ފުރިހަމަ އިޚްތިޔާރު މަސައްކަތުގެ ވެރިފަރާތަށް ލިބިގެންވެއެވެ.

43.4. އެއްވެސް ސަބަބަކާހުރެ އެއްބަސްވުން ބާޠިލްކޮށްފިނަމަ ބަންދުނޫން 3 ދުވަހުގެ ތެރޭގައި، އެފަރާތަކުން ނިމިފައިވާ މަސައްކަތާއި، ނުނިމިހުރި މަސައްކަތުގެ ތަފްސީލު އަގާއެކު ލިޔުން، ދެފަރާތުން އެކުލެވިގެން ސޮއިކުރަން ވާނެއެވެ. އަދި މަސައްކަތް ހިނގާ ސައިޓުގައި ހުންނަ ކޮންޓްރެކްޓަރުގެ ހުރިހާ ތަކެތީގެ ލިސްޓު ނަގައި އެތަކެތި ބަންދުނޫން 3 ދުވަހުގެ ތެރޭގައި ގެންދަންވާނެއެވެ. މި މުއްދަތުގެ ފަހުން މިއިން އެއްޗަކަށް ދިމާވާ އެއްވެސް މައްސަލައަކަށް ޖަވާބުދާރީ ނުވާނެއެވެ.

44. އެގްރިމެންޓް ބާޠިލްކުރުން

44.1. މި އެއްބަސްވުމުގައި ދެފަރާތުން ސޮއިކުރުމަށްފަހު ސަރުކާރުގެ އެއްވެސް ޤާނޫނެއް ނުވަތަ ގަވާއިދަކާ މި އެއްބަސްވުމާއި ތަޢާރުޟުވާކަން އެނގިއްޖެނަމަ ނުވަތަ އެފަދަ ޤާނޫނެއް ނުވަތަ ގަވާއިދެއް ހެދިއްޖެނަމަ އެކަމެއްގެ ސަބަބުން މުޅި މިއެއްބަސްވުން ބާޠިލެއް ނުވާނެއެވެ. އެފަދަ މާއްދާއެއް މި އެއްބަސްވުމުގައި ހިމެނޭގޮތަށްވެއްޖެނަމަ އެ މާއްދާއެއް އިސްލާހުކޮށްގެން ނަމަވެސް މި އެއްބަސްވުން އުވާނުލައި ދެފަރާތް އެއްބަސްވެގެން ދެފަރާތުންވެސް އެއްބަސްވެ ބަދަލުކުރެވޭނެއެވެ.

44.2. މިމަސައްކަތާއި ގުޅިގެން ދައްކަންޖެހޭ ޓެކްސްތަކާއި، ކަސްޓަމްސް ޑިއުޓީތަކާއި، އިމްޕޯޓް ލައިސަންސް ފީތައް އަދި އެހެނިހެން ފީއެއް ދައްކަންޖެހިއްޖެނަމަ ފީއެއް ދައްކާނީ މަސައްކަތް ހަވާލުވި ފަރާތުންނެވެ.

652 8831 info@kulhudhuffushicity.gov.mv www.kulhudhuffushicity.gov.mv @kfcitycouncil

45. އުސޫލުން ކަންކަން

45.1 މި އެއްބަސްވުމުގައިވާ އެއްވެސް މާއްދާއަކަށް ބަދަލެއް ގެނެވޭނީ ދެފަރާތުގެ މެދުގައި ސޮއިކުރާ އެއްބަސްވުމަކުންނެވެ.

46. ޤާނޫނު އަދި އުސޫލުން ޢަމަލު

46.1 މި އެއްބަސްވުން ހިންގާނީ، އަދި ތަފްސީރު ކުރާނީ ދިވެހިރާއްޖޭގެ ޤާނޫނުތަކާއި ޤަވާއިދުތަކާއި އެއްގޮތަށެވެ.

47. އެއްބަސްވުމަށް ބަދަލުގެނައުން

47.1 މިއެއްބަސްވުމާއިމެދު އުފެދޭ ދެބަސްވުން ދެފަރާތުގެ މެދުގައި ވާހަކަ ދައްކައިގެން ހައްލުނުކުރެވިއްޖެނަމަ، ދިވެހިރާއްޖޭގެ ޝަރުޢީ ކޯޓަކަށް މައްސަލަ ހުށަހަޅައިގެން ނިންމާނީއެވެ.

48. އެއްބަސްވުމަށް ހިނގާނެ ޤާނޫނު

48.1 މިއެއްބަސްވުމުގައި ނުބަޔާންކޮށްވާ ކަމެއް ދިމާވެއްޖެނަމަ، އެކަމެއް ހައްލުކުރާނީ ދެފަރާތުގެ މެދުގައި ވާހަކަ ދައްކައިގެންނެވެ. ހައްލުނުވެއްޖެނަމަ، ދިވެހިރާއްޖޭގެ ޝަރުޢީ ކޯޓަކަށް މައްސަލަ ހުށަހަޅައިގެން ނިންމާނީއެވެ.

ސެކްޝަން - 4

ޖަދުވަލުތައް

ޖަދުވަލު - 1

ބިޑަށް ހުށަހަޅާ ފަރާތުން ހުށަހަޅަންޖެހޭ ލިޔުންތައް އަދި ޗެކްލިސްޓް

#	ހުށަހަޅަންޖެހޭ ލިޔުންތައް	އޮފީސް	ހުށަހަޅާ ފަރާތް
ބިޑަށް ހުށަހަޅާއިރު ބިޑުގައިވާ މައުލޫމާތާއި އަދި ލިޔުމެއް އަދި ލިޔުންތައް މަދު ނުވަތަ ނާޤިސްނަމަ ޑިސްކޮލިފައިކުރެވޭނެއެވެ.			
1.	ބިޑަށް ހުށަހަޅާ ފޯމު (ޖަދުވަލު 2)	✓	
2.	ވިޔަފާރީގެ ރަޖިސްޓްރީގެ ކޮޕީ ނުވަތަ ކޯޕަރޭޓް ޕްރޮފައިލް ސިސްޓަމް (މިނިސްޓްރީ އޮފް އިކޮނޮމިކް ޑިވެލޮޕްމަންޓް އިން ދޫކޮށްފައިވާ)	✓	
3.	ޖީއެސްޓީ ރަޖިސްޓްރޭޝަން ސެޓްފިކެޓް ކޮޕީ (ޖީ.އެސް.ޓީއަށް ރަޖިސްޓްރީކޮށްފައިވާނަމަ)	✓	
4.	ބިޑުގައި ސޮއިކުރުމުގެ ހުއްދަ ލިޔުން (ޕަވަރ އޮފް އެޓަރނީ)	✓	
5.	6.1 ވަނަ މާއްދާގައިވާ ބަޔާންކުރާ ލިޔުން ހުށަހަޅަންޖެހޭނަމަ އެލިޔުން.	✓	
6.	ކޮންސަލްޓަންސީ (އެފަރާތެއްގެ އަމިއްލަ ކޮންސަލްޓަންސީ ހުށަހަޅާ ކަމުގައި ވިޔަސްވެސް، ސެކްޝަން 5 ގައި ހިމެނިފައިވާ ކޮންސަލްޓަންސީގައި ހުރި ބައިވެރިކަމާ އަދި ވަކި ވަކިން އެނގޭން ހުށަހަޅަން ވާނެއެވެ.)	✓	
7.	ބިޑް ސެކިއުރިޓީގެ އަސްލު (90 ދުވަހުގެ ވެލިޑިޓީ ޕީރިއަޑާއި އެކު ފައިނޭންޝަލް އިންސްޓިޓިއުޝަނަކުން ދޫކޮށްފައިވާ)	✓	
ބިޑަށް ހުށަހަޅާއިރު ބިޑުގައިވާ މައުލޫމާތާއި އަދި ލިޔުމެއް އަދި ލިޔުންތައް މަދު ނުވަތަ ނާޤިސްނަމަ މާކްސް ނުލިބޭނެއެވެ.			
8.	އެސް.އެމް.އީ ރަޖިސްޓްރޭޝަން ސެޓްފިކެޓްގެ ކޮޕީ (ރަޖިސްޓަރ ކޮށްފައިވާނަމަ)	✓	
9.	ބިޑަށް ހުށަހަޅާ މަސައްކަތާގުޅޭގޮތުން ކުރި މަސައްކަތުގެ ރެފަރެންސްގެ ލިޔުންތައް އަދި ޖަދުވަލު 3 ފުރިހަމަކޮށް ހުށަހަޅާފައި (ޖަދުވަލު 4 ގައި މާރކްސް ދިނުމަށް ހަމަޖެހިފައިވާނަމަ)	✓	
ބިޑަށް ހުށަހަޅާއިރު ބިޑުގައިވާ އިޝްތިހާރާ އެއްގޮތަށް ބިޑަށް ކެންސަލް ހުށަހަޅާފައިވާނަމަ ބިޑަށް ކުރިމަތިލާ އިވެލުއޭޓަރު ބިޑުގައި ފާހަގަކޮށް ލިބިގެންވާނެއެވެ.			
10.	ހުށަހަޅަންޖެހޭ ލިޔުންތައް ހުރި މިނިސްޓްރީގައި ވާ ރަޖިސްޓްރޭޝަން ރަޖިސްޓަރކޮށްފައި	✓	
11.	ބަޖެޓް ނަންބަރު ޖަހާފައި (ކުރެވޭ ބަޖެޓްގެ ދުރައިން ކުރިއަށްވާ ބަޖެޓާކުން އެނގޭގޮތަށް)	✓	
12.	ބަޖެޓްތަކުގައި ހުރި ސޮއިކޮށްފައި	✓	
13.	ބިޑުގެ ގަނޑުތައް ހުރި ވަކިން ފާހަގަކޮށް ބައިންޑްކޮށް / ހިރަސްޖަހާފައި	✓	
އެއްބަސްވުމުގައި ސޮއިކުރުމުގެ ކުރިން ހުށަހަޅަންޖެހޭ ލިޔުންތައް			
14.	މާލީ ވަސީލަތް އިންތިޒާމުކުރެވޭނެ ދަލީލު އޮޑިޓްކުރެވިފައިވާ ފައިނޭންޝަލް ސްޓޭޓްމަންޓްގެ ކޮޕީ (ފާއިތުވި 3 އަހަރު ހަމަވާ) އަދި ޕްރޮފެޝަނަލް ރެފަރެންސް ބަލަހައްޓާ ބޭންކާއި އޮތް ގުޅުން ބޭންކް ލިޔުމާ އަސްލު	✓	
15.	ވަޒީފާގެ ދިވެހިރައްޔިތުންގެ އަސާސީ ކާޑުގެ ކޮޕީ ނުވަތަ ޕާސްޕޯޓްގެ ކޮޕީ، ބަދަލުގައި އެހެން ފަރާތަކުން އެއްބަސްވުމުގައި ސޮއިކުރާނަމަ އެފަރާތެއްގެ ދިވެހިރައްޔިތުންގެ އަސާސީ ކާޑުގެ ކޮޕީ ނުވަތަ ޕާސްޕޯޓްގެ ކޮޕީ އަދި އެއްބަސްވުމުގައި ސޮއިކުރުމުގެ ހުއްދަ ލިޔުން	✓	

ޖަދުވަލު - 2

ބީލަން ހުށަހަޅާ ފޯމު

.1	ބީލަން ހުށަހަޅާ ފަރާތުގެ މައުލޫމާތު	
1.1	ވިޔަފާރީގެ ނަން	
1.2	ރަޖިސްޓްރީ ނަންބަރު	
1.3	އެޑްރެސް	
1.4	ފޯނު ނަންބަރު	
1.5	އީމެއިލް އެޑްރެސް	
.2	ބީލަން ހުށަހަޅާ ޕްރޮޖެކްޓްގެ މައުލޫމާތު	
2.1	ޕްރޮޖެކްޓްގެ ނަން	ކުޅުދުއްފުށީގެ އުތުރު ބަނދަރު ސަރަހައްދު، އުލާ ޕަބުރުސްޓޭޝަން އަދި ބަންޑާރަހާ ސަރަހައްދު އަލިކުރުމަށް ބައްތި ޖެހުމުގެ މަސައްކަތް ކޮންޓްރެކްޓް ފަރާތެއް ހޯދުން
2.2	އިއުލާން ނަންބަރު	(IUL)266-PR/266/2025/265
.3	ހުށަހަޅާ އަގު	
3.1	ހުށަހަޅާ އަގު	
	ޖީ.އެސް.ޓީ	
	ޖުމްލަ އަގު (ހިސާބު އަކުރުން)	
	ޖުމްލަ އަގު (ތާނައިން ލިޔުމަށް)	
3.2	މުއްދަތު (ބަންދު ދުވަސްތައް ހިމަނައިގެން)	
.4	ބީލަން ހުށަހަޅާ ފަރާތުގެ އިޤްރާރު	
4.1	މަތީގައިބަޔާންކޮށްފައިވާ މަސައްކަތް/ ތަކެތި ނުވަތަ ޚިދުމަތް ފޯރުކޮށްދިނުމަށް ދީފައިވާ މައުލޫމާތާއި، އެގްރީމެންޓްގެ މާއްދާތައް ރަނގަޅަށް ބެލުމަށްފަހު، މަތީގައި ދެންނެވިފައިވާ އަގަށް މި މަސައްކަތް/ތަކެތި ނުވަތަ ޚިދުމަތް ފޯރުކޮށްދިނުމަށް އަޅުގަނޑު / އަޅުގަނޑުމެން ބީލަން ހުށަހަޅަމެވެ.	
4.2	އަޅުގަނޑު/ އަޅުގަނޑުމެންނަށް މަސައްކަތް/ތަކެތި ނުވަތަ ޚިދުމަތް ފޯރުކޮށްދިނުމަށް ހަވާލުކުރަން ނިންމައިފިނަމަ، 3.2 ގައިވާ މުއްދަތުގައި މަސައްކަތް/ ތަކެތި ނުވަތަ ޚިދުމަތް ފޯރުކޮށްދިނުމަށް ހުށަހަޅަމެވެ.	
4.3	މިބީލަން ހުށަހަޅާތާ 90 ދުވަސް ހަމަވަންދެން މިބީލަން ޤަބޫލުކުރެން، އެއާއި އެއްގޮތަށް ޢަމަލުކުރުމަށް އަޅުގަނޑު / އަޅުގަނޑުމެން އެއްބަސްވަމެވެ. މިމުއްދަތުގެ ތެރޭގައި އެއްބަސްވުމުގައި ސޮއިކުރުމަށް ފަރާތުން އެދިވަޑައި ގަންނަވާނަމަ، އެއްބަސްވުމުގައި ސޮއިކޮށް އެއްބަސްވުމާއި އެއްގޮތަށް މަސައްކަތް/ތަކެތި ނުވަތަ ޚިދުމަތް ފޯރުކޮށްދިނުމަށްވެސް އެއްބަސްވަމެވެ.	
.5	ބީލަން ހުށަހަޅާ ފަރާތުން	
	ސޮއި	
	ނަން	
	މަޤާމު	
	ތާރީޚް	

ރަސްމީ ސްޓޭމްޕް

652 8831 info@kulhudhuffushicity.gov.mv www.kulhudhuffushicity.gov.mv @kfcitycouncil

ޖަދުވަލު - 3

ފާއިތުވި 5 (ފަހެއް) އަހަރުގެ ތެރޭގައި ކޮންޓްރެކްޓުގެ ދަށުން ކުރި މަސައްކަތްތައް

ބީލަން ހުށަހަޅާ ފަރާތުގެ ކޮންޓްރެކްޓުގެ ދަށުން ކުރި މަސައްކަތްތަކުގެ ތަފްސީލް				
#	މަސައްކަތުގެ ނަން	މަސައްކަތުގެ ވެރިފަރާތް	މަސައްކަތް ނިމުނު އަހަރު	މަސައްކަތުގެ އަގު (ރުފިޔާ އިން)
	ޖުމްލަ:			

652 8831 info@kulhudhuffushicity.gov.mv www.kulhudhuffushicity.gov.mv @kfcitycouncil

ޖަދުވަލު - 4

ބީލަން އިވެލުއޭޓް ކުރުމަށް ބޭނުން ކުރާނެ މިންގަނޑު

ޕޮއިންޓް ދެވޭނެ ފެކްޓަރ	ޕޮއިންޓް ދެވޭނެ ގޮތުގެ ތަފްސީލް	ޕޮއިންޓްގެ އަދަދު
އަގު	ހުށަހެޅި އެންމެ ކުޑަ އަގު / ހުށަހެޅި އަގު × 90 (އަގު ކުޑަވީ ވަރަކަށް ލިބޭ ޕޮއިންޓް ގިނަވާނެއެވެ.)	90
މުއްދަތު	ހުށަހެޅޭ އެންމެ ކުރު މުއްދަތު / ހުށަހެޅި މުއްދަތު × 10 (މުއްދަތު ބައްޔަންކޮށްފައި ނުވާ ބީލަންތަކަށް މާރކްސްއެއް ނުދެވޭނެއެވެ. މުއްދަތު ކުރުވަނަ ވަރަކަށް ލިބޭ ޕޮއިންޓް ގިނަވާނެއެވެ. އަދި ހުށަހަޅާފައިވާ މުއްދަތަކީ އެކަށީގެންވާ މުއްދަތަކަށްވުރެ ކުރު މުއްދަތެއްކަމަށް ބިޑް ކޮމިޓީއަށް ފެނިއްޖެނަމަ މިބައިން ކަނޑައެޅިފައިވާ މާރކްސް ނުލިބޭނެއެވެ. މުއްދަތު ޖަހާނީ ބަންދު ދުވަސްތައް ހިމަނައިގެންނެވެ.)	10
	ޖުމްލަ	100

652 8831 info@kulhudhuffushicity.gov.mv www.kulhudhuffushicity.gov.mv @kfcitycouncil

ޖަދުވަލު 5

(ބިޑް ސެކިއުރިޓީ ނަމޫނާ)

Form of Bid Security (Bank Guarantee)

WHEREAS, …………………………………………………[name of Bidder] (hereinafter called "the Bidder") [company registration number] has submitted his Bid for the Project no………issued by the Secretariat of Kulhudhuffushi City Council on ………………………………… …………..for construction of …………………………… …….[name of Contract] (hereinafter called "the Bid") under Invitation of bidders No. ……………………. [Announcement Number]

KNOW ALL PEOPLE by these presents that We ……………………………………… [name of Bank] of ……… …………………… [name of country] having our registered office at ……………………………………………………………………………. (hereinafter called "the Bank") are bound unto ……………………………[name of Purchaser] (hereinafter called "the Purchaser") in the sum of *………………………………………… for which payment well and truly to be made to the said Purchaser, the Bank binds itself, its successors, and assigns by these presents.

SEALED with the Common Seal of the said Bank this ……..day of …………….20……………..

THE CONDITIONS of this obligation are:

(1) If, after Bid opening, the Bidder withdraws his Bid during the period of Bid validity specified in the Form of Bid;

or

(2) If the Bidder having been notified of the acceptance of his Bid by the Purchaser during the period of Bid validity:

(a) fails or refuses to execute the Form of Agreement in accordance with the Instructions to Bidders, if required; or

(b) fails or refuses to furnish the Performance Security, in accordance with the Instruction to Bidders; or

(c) does not accept the correction of the Bid Price pursuant to Clause 27,

* The Bidder should insert the amount of the Guarantee in words and figures denominated in Maldivian Rufiyaa. This figure should be the same as shown in Clause 28.1 of the Instructions to Bidders.

we undertake to pay to the Purchaser up to the above amount upon receipt of his first written demand, without the Purchaser's having to substantiate his demand, provided that in his demand the Purchaser will note that the amount claimed by him is due to him owing to the occurrence of one or any of the three conditions, specifying the occurred condition or conditions.

This Guarantee will remain in force up to and including the date ……………………… days after the deadline for submission of bids as such deadline is stated in the Instructions to Bidders or as it may be extended by the Purchaser, notice of which extension(s) to the Bank is hereby waived. Any demand in respect of this Guarantee should reach the Bank not later than the above date.

DATE…………………………… SIGNATURE OF THE BANK

WITNESS ……………………… SEAL

[signature, name, and address]

652 8831 info@kulhudhuffushicity.gov.mv www.kulhudhuffushicity.gov.mv @kfcitycouncil

ސެކްޝަން - 5

ކޯޓޭޝަން ޝީޓް

#	ތަފްސީލް	އަދަދު	ރޭޓް	ޖުމްލަ
	ޒޯން 1 އުތުރު ބަނދަރު ސަރަހައްދު			
1	ކޮންކްރީޓް ޕޯލް އެޅުން			
2	ލައިޓް ފިކްސް L1-1 ހަރުކުރުން			
3	ލައިޓް ފިކްސް L1-2 ހަރުކުރުން			
4	ލައިޓް ފިކްސް L1-3 ހަރުކުރުން			
5	ލައިޓް ފިކްސް L1-4 ހަރުކުރުން			
6	ސްޓީލް ޕޯލް ހަރުކުރުން			
7	މީޓަރ ޑީބީ ހަރުކުރުން			
8	މިހާރު ހަރުކޮށްފައިވާ ބައްތި ދަނޑިތައް ނެގުން			
9	ކޮންޑުއި ކޭބަލް އެތުރުމާއި ފަސްއެޅުން			
10	މީޓަރ ކިއޮސްކް ބޭސްއެޅުން			
	ޒޯން 2 ބަންގާރަހާ ސަރަހައްދު			
11	ޒޯން 2 ގެ ލައިޓް ފިކްސްހަރުކުރުން			
12	ކޮންޑުއި ކޭބަލް އެތުރުމާއި ފަސްއެޅުން			
13	އިތުރަށް ސަޕްލައިކުރަންޖެހޭ ލައިޓް ފިކްސް	25		
	ޒޯން 3 އުލާ ގަބުރުސްތާން			
14	ޒޯން 3 ގެ ޕަވަރު މަރާމާތުކުރުން			
15	ކަރަންޓް ވައިރު އެތުރުމާއި ލައިޓް ހަރުކުރުން			
	ޒޯން 5 ރަންކޮޅު ކުނބުރުމަގު			
16	ލައިޓް ފިކްސް ހަރުކުރުން			
17	ކޮންޑުއި ކޭބަލް އެތުރުމާއި ފަސްއެޅުން			
18	ޑިސްޓްރިބިއުޝަން ޕެނަލް ބޭސްއެޅުން (ކިއޮސްކާއިއެކު)			
	ލައިޓް ސަޕްލައިކުރުން			
19	ޓައިޕް A - ޑިމަބަލް ސްޓްރީޓް ލައިޓް	250		
20	ޓައިޕް B - ޑިމަބަލް ސްޓްރީޓް ލައިޓް	40		
21	ޓައިޕް C - ސްޓްރީޓް ލައިޓް	15		
22	ޓައިޕް D - ހައި މާސްޓް އެލް.އީ.ޑީ ލައިޓް	25		
23	ޓައިޕް E - އެލްއީޑީ ފްލަޑް ލައިޓް	15		
24	ޓައިޕް F - އެލް.އީ.ޑީ ސްޓްރީޓް ލައިޓް	20		

652 8831 info@kulhudhuffushicity.gov.mv www.kulhudhuffushicity.gov.mv @kfcitycouncil

އިތުރަށް ސަޕްލައިކުރަންޖެހޭ ތަކެތި				
25	ކޭބަލް	500 މީޓަރު		
26	ކޮނެކްޓަރު	100		
27	ފޮޓޯސެލް ސްވިޗް	100		
28	ޑިޖިޓަލް ޓައިމަރު	150		
29	ސަރކިޓް ބްރޭކަރު	200		
		ޖުމްލަ އަގު (ޖީއެސްޓީ ނުހިމަނައި)		
		ޖީއެސްޓީ		
		ޖުމްލަ އަގު (ޖީއެސްޓީ ހިމަނައިގެން)		

*ނޯޓް: ލައިޓްފިކްސް ހަރުކުރުން މަސައްކަތުގެ ތެރޭގައި ލައިޓްފިކްސްގައި ހިމެނޭ ހުރިހާ ބައިތަކެއްގެ ތަކެތިން ލައިޓް ފިޓިންގް އެހެން ހުރިހާ ބައެއްގެ އަގު ހިމެނިފައި ހުންނަންވާނެއެވެ. (ކޮނެކްޓަރު،އާރމް ޓޭޕް، އެމްސީބީ، އިލެކްޓްރިކް ޓޭޕް، ޓައިމަރު، ސާރކިޓް ބްރޭކަރު)

ސެކްޝަން - 6
މަސައްކަތުގެ މައުލޫމާތު

މަޤްޞަދު

މި މައުލޫމާތު ކަރުދާހަކީ ކުޅުދުއްފުށީގެ އުތުރު ބަނދަރު ސަރަހައްދު، އުތުރު ފަޅުރަސްތާން ހުރި ބަންގާރަލާ ސަރަހައްދު އަޕްގްރޭޑްކުރުމަށް ބޭއްވި ޖެހުމުގެ މަސައްކަތު ބީލަމަށް ހުށަހަޅާ ފަރާތްތަކަށް މައުލޫމާތު ކަރުދާހެވެ.

މައުލޫމާތު ކަރުދާހުގައި ހިމެނޭ ބައިތައް:

1. ސަރަހައްދުތައް:

1.1 ޒޯން (1) އުތުރު ބަނދަރު

#	ތަފްސީލު	ކޯބަލް (މީޓަރު)	ކާބު ކޮނުން / ޕޭވްމަންޓް ގައި ނުގުން (މީޓަރު)
01	އުތުރު ބަނދަރު: އެންޓްރަންސް A1 ގައިވާ ކުރެހުމުގައި L1,L2,L3 ޖާގާފައިވާ ތަނުގައި 15 މީޓަރުގެ ފަހަތަށް ޕޯލް ޖަހާން އުތުރު ބަނދަރު: އެންޓްރަންސް A1 ގައިވާ ކުރެހުމުގައި L4 ޖާގާފައިވާ ތަނުގައި 10 މީޓަރުގެ ފަހަތަށް ޕޯލް ޖަހާން	918	450
02	އުތުރު ބަނދަރުގައި މަގުގެ ދެފަރާތުގައި މިހާރު ޖާގާފައިވާ 25 ބައްތި ދަނޑިއާއި 26 ބްލޮކް އެކު ނަގާ ބަދަލު ނުކުރާ ނުގެބެން ފީލްޓަރު ގައި އުޅުން. ގައި ފޯރުކޮށްދޭ ކެއުންސޮފުން. މިބައްތިތަކަށް އަލާފައިވާ ކަރަންޓް ލައިން ދާއިމީ ކޮށް ޖެހެކަސްކަންތަކާބެހެ	-	-

652 8831 info@kulhudhuffushicity.gov.mv www.kulhudhuffushicity.gov.mv @kfcitycouncil

1. އުތުރު ބަނދަރު ސަރަހައްދުގައި ހަރުކުރާ ލައިޓް ޕޯލް އަދި ސްވިޗް ބޯޑުގައި ޖެހިގެން ހިމެނޭ ބައިތައް ތިރީގައި އެވަނީއެވެ.

#	ލައިޓް ޕޯލް ނަންބަރު ޖާގަ	ހިމެނުން ޖެހޭ ބައިތައް
1	L1-1 ބަނދަރުގެ އުތުރު އުތުރުގައި ހުރި ލައިޓް ޕޯލް	❖ Mini DB • Hi mast 400 watt light x 3 • 2pl MCB x 2 • 2pl ELCB x 2 • 6 Amp circuit breaker x 3 • Digital timer x 1 • Contactor x 2 • 63Amp Neutral link x 2 • 63Amp Earth link x 1 • Earth Rod x 1 • Separate 4mm^2 3core cable for each light • Lighting arrestor
	L1-2	❖ Mini DB • Hi mast 400-watt light x 3 • 2pl MCB x 2 • 2pl ELCB x 2 • 6 Amp circuit breaker x 3 • Digital timer x 1 • Contactor x 2 • 63Amp Neutral link x 2 • 63Amp Earth link x 1 • Earth Rod x 1 • Separate 4mm^2 3core cable for each light • Lighting arrestor
	L1-3	❖ Mini DB • Hi mast 400-watt light x 2 • 2pl MCB x 1 • 2pl ELCB x 1 • 6 Amp circuit breaker x 2 • Digital timer x 1 • Contactor x 1

652 8831 info@kulhudhuffushicity.gov.mv www.kulhudhuffushicity.gov.mv @kfcitycouncil

• 63Amp Neutral link x 1 • 63Amp Earth link x 1 • Earth Rod x 1 6mm2 earth cable to light-pole body /earth link • Separate $4mm^2$ 3core cable for each light • Lighting arrestor		PAGE REVISED
❖ Mini DB • Hi mast 400-watt light x 2 • 2pl MCB x 1 • 2pl ELCB x 1 • 6 Amp circuit breaker x 2 • Digital timer x 1 • Contactor x 1 • 63Amp Neutral link x 1 • 63Amp Earth link x 1 • Earth Rod x 1 6mm2 earth cable to light-pole body /earth link • Separate $4mm^2$ 3core cable for each light • Lighting arrestor	L1-4	
• 4pl 3phase MCB 63A x 1 • 2pl MCB 32A x 12 • 63Amp Neutral link (13 lot)	Switch Board	
• 3phase Meter x 1 • 4pl 3phase MCB 63A x1	Meter DB	

- އުތުރު ބަނދަރުގެ ކަރަންޓް މީޓަރަށް އަދި މީޓަރުން ޑިސްޓްރިބިއުޝަން ބޯޑަށް (ސްވިޗް ބޯޑަށް) ކަރަންޓް އެޅުމަށް ބޭނުންކުރާނީ 16 އެމްއެމް ސްކުއެއަރ ގެ 4 ކޯރ ނަރެވެ. އަދި ސްވިޗް ބޯޑުން ޑިސްޓްރިބިއުޝަން އަށާއި 6 އެމްއެމް ސްކުއެއަރ ގެ 2 ކޯރ ނަރެވެ. ކޮންމެ ޕޯލް ދަނޑިއާއި ވަކި ލައިޓްބޮކްސް އަށާއި 4 އެމްއެމް ސްކުއެއަރު 3 ކޯރ ނަރެވެ.
- ކޮންމެ ޕޯލްއަކާއި ލައިޓްނިންގ ރޮޑު (18 އެމްއެމް ކޮޕަރ ރޮޑެއް) (0 oms) ގްރައުންޑް ވަރަށް ރޮޑު ޖެހުން، ރޮޑު ގުދުރަތީގޮތުން 2 ރޮޑުގެ ކޮޅު ތަނަވަސްކޮށް ފެއިލްސޭފްކުރަން ކަށަވަރުކުރާނީ. މި ރޮޑުތައް ޖެހުމަށްފަހު ފެނަކަ ޓެސްޓިންގއެއް އަދި ކޮމިޝަނިންގ ކަނޑައެޅޭ ސްޕެސިފިކޭޝަންގެ ހާލަތުގައި މީޓަރު އަޅާ ގްރައުންޑް (0 oms) ގެނައުމަށް ދަރުމަވަންތަކުރާނެއެވެ.

- ފައިބަރުގެ ގްރައުންޑް ކަބަޑު ގެ ގޮތުގައި ހަރުކުރާނެ ފައިބަރުގެ އެކްސެސް ބޮކްސް އަކީ 70 އެމްއެމް ސްޓޭންޑެއްގެ އިންސްޓޯލްޖެ ހުޅު ކާބަރެއްވެ. މި ކާބަރު އަދި ފައިބަރުގެ އެކްސެސް ޕޮއިންޓްގެ އެކްސްޓީރިއަރަށް ކޮންޓްރެކްޓް ވެފައި ހުރުމަށް ނުވާނެއެވެ.
- މިސަރަހައްދުގައި ބަހައްޓާ މީޓަރ އަދި ސްވިޗް ބޯޑު ހަރުކުރުމަށް ބޭނުންވާ ކޭބަލް ތަކެއްޗަށް ވާނުވާނެއެވެ. ކޭބަލް ތަކަށް 4 އިންޗި ހުޅު ބޮޑުކަމެވެ. ކޭބަލް ހުންނަންވާނީ މިންވަރު ރީތިގައި ހުރިހެއެވެ.
- މީޓަރ ހަރުކުރާނީ ކޭބަލްގެ އަރިމަތީގައި ބޭރަށް މީޓަރ ފެންނަގޮތަށެވެ. ޖެސްޓިނިއުސަން ބޯކްސް ހަރުކުރާނީ ކޭބަލްގެ އެތެރޭގައެވެ.

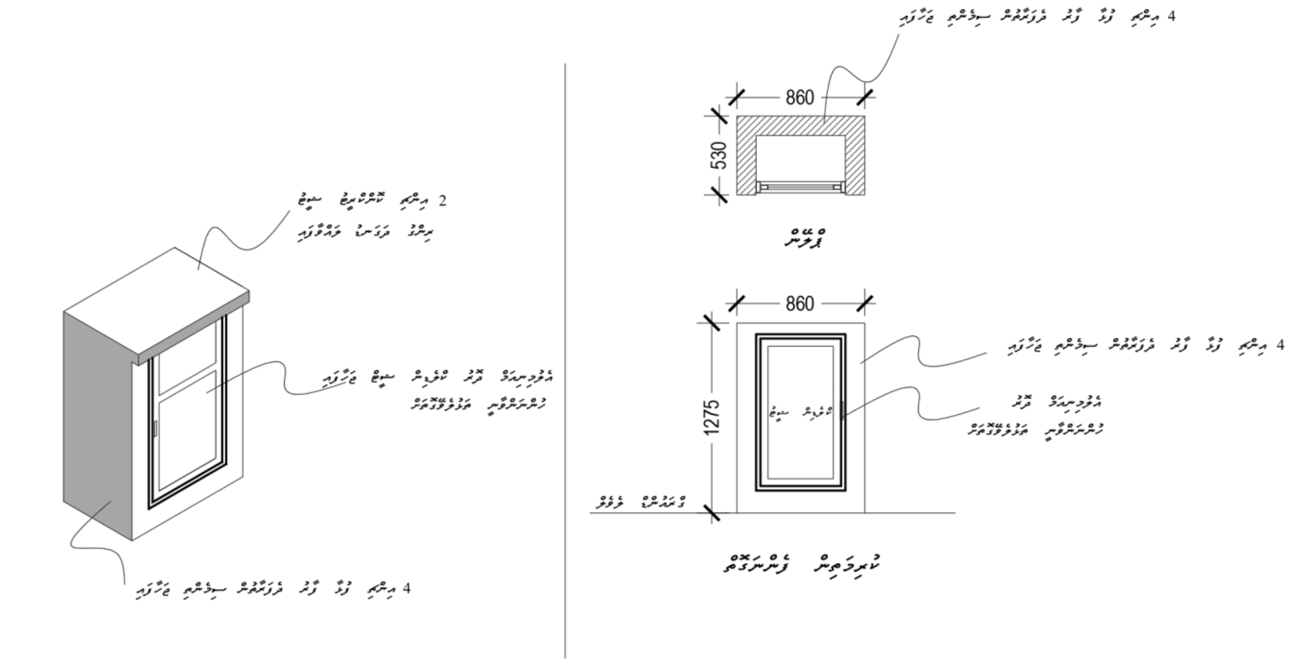

652 8831 info@kulhudhuffushicity.gov.mv www.kulhudhuffushicity.gov.mv @kfcitycouncil

1.2 ޒޯން (2) ބަނޑާރަހިޔާ ސަރަހައްދު

- މިސަރަހައްދުގައި ލައިޓް ޖަހާނެ ގޮތުގެ ޗާޓް އެނެކްސް A2 ގައި ވާނެއެވ.

#	ބަޔާން	ކޭބަލް (މީޓަރު)	ކޭރު ކޮނުން / ޕޯލަންޖް ގަޑު ނުގުން (މީޓަރު)
01	މިހާރު ޖަހާފައިވާ ބައްތިތަކުގެ ތެރެއިން LR އިން ފެށިގެންކޮށްފައިވާ 15 ބައްތި ދަނޑި ބޭއިއްލާ ނެގުން މިބައްތިތަކަށް އަޅާފައިވާ ކަރަންޓް ލައިން ދާއިމީކޮށް ޑިސްކަނެކްޓްކޮށް، ޖޮއިންޓްލައި ބިމު ތެރެއަށް ލާންވާނެއެވ.	-	-
02	މިހާރު ޖަހާފައިވާ ބައްތިތަކުގެ ތެރެއިން LE އިން ފެށިގެންކޮށްފައިވާ 13 ބައްތި ދަނޑިތަށް ބޭއިއްލާ ނަގައި ، އަލުން ބޭސް އަޅައި އެތަންތަނުގައި އަލުން ބައްތި ދަނޑި ހަރުކުރުން • މި ބައްތިތަކަށް ބޭނުންކުރާނީ ކުރިން އަޅާފައިވާ ކޭބަލްތަކުއިން • މީގެ ކޭބަލް ބައްތިއެއް އާރމް ކުރުމަށް ބޭނުން އަޅައިން "4'6"، ½ އިންޗި ޖީ.އައި ޕައިޕް (GI Pipe) ފަށާވާ، 6mm2 ގެ އާރމް ނަރު ޕޮލެގެ ބޭނުން އާރމް ކުރަންވާނެ. އަދި ކޭބަލް ޕޮލްއެއްގައި ހަރުކުރާވާ ބައްތި ހުންނަންވާނީ ޕޮލެގެ ބޭނުން އާރމްކުރެވިފައި • ކޭބަލް ޕޮލްއެއްގައި 6 އެމްޕިއަރުގެ ސާކިޓް ބްރޭކަރއެއް ހަރުކުރެވިފައި ހުންނަންވާނެ	-	-
03	މިހާރު ޖަހާފައިވާ ބައްތިތަކުގެ ތެރެއިން LM އިން ފެށިގެންކުރެވިފައިވާ 10 ބައްތި ދަނޑިތަށް ބޭއިއްލާ ނަގައި، އަލުން ބޭސް އަޅައި ޕާރކުގައި ފެށިގެންކޮށްފައިވާ ތަންތަނުގައި އަލުން ބައްތި ދަނޑި ހަރުކުރުން • މިބައްތިތަކަށް ކަރަންޓް ނަގާނީ ކުރިން ބައްތި ހުރި ތަންތަނުގައިވާ ކޭބަލްތަކުއިންނެވ. • މީގެ ކޭބަލް ބައްތިއެއް އާރމް ކުރުމަށް ބޭނުން އަޅައިން "4'6"، ½ އިންޗި ޖީ.އައި ޕައިޕް (GI Pipe) ފަށާވާ، 6mm2 ގެ އާރމް ނަރު ޕޮލެގެ ބޭނުން އާރމް ކުރަންވާނެ. އަދި ކޭބަލް ޕޮލްއެއްގައި ހަރުކުރާވާ ބައްތި ހުންނަންވާނީ ޕޮލެގެ ބޭނުން އާރމްކުރެވިފައި • ކޭބަލް ޕޮލްއެއްގައި 6 އެމްޕިއަރުގެ ސާކިޓް ބްރޭކަރއެއް ހަރުކުރެވިފައި ހުންނަންވާނެ	110	60
04	ޕާރކްގައި ފާހަގަ ކުރެވިފައިވާ ތަންތަނުގައި އަދި ބައްތި (LN-1)، (LN-2) ޖަހުން • (LN-1) ބައްތިއަށް ކަރަންޓް ނަގާނީ އެމަގުގައި އެންމެ ކައިރިން ހުޅަނގުގައި ހުރި ބައްތިން	78	68

652 8831 info@kulhudhuffushicity.gov.mv www.kulhudhuffushicity.gov.mv @kfcitycouncil

		• (LN-2) ބައްތިއަށް ކަރަންޓް ނަގާނީ އުމަގުގައި އެންމެ ކައިރިން އޮތްތަން ހުރި ބައްތިން • މީގެ ކޮންމެ ބައްތިއެއް އާރތް ކުރުމަށް ބޮޑުން އަޅާއަން 4'6"، ½ އިންޗި ޖީ.އައި ޕައިޕު (GI Pipe) ޖަހައްވާ، 6mm2 ގެ އާރތް ނަރު ޖޯޓުގެ ބޮޑީއަށް އާރތް ކުރަންވާނެ. އަދި ކޮންމެ ޖޯޓެއްގައި ހަރުކުރާ ބައްތި ހުންނަންވާނީ ޖޯޓުގެ ބޮޑީއަށް އާރތްކުރެވިފައި • ކޮންމެ ޖޯޓެއްގައި 6 އެމްޕިއަރުގެ ސާކިޓް ބްރޭކަރެއް ހަރުކުރެވިފައި ހުންނަންވާނެ	
		• ބަންގާރަރިޔާ ބައްތިތަކަށް ކޭބަލް އެޅިފައިވަނީ 04 ސިރިސްއަކަށް ބެހިގެންނެވެ. ސިރިސްތަކަށް ބަހާލެވިފައިވާގޮތަށް ސާރވޭކޮށް ދެނެގަތުމަކީ މަސައްކަތާ ހަވާލުވާ ފަރާތުގެ ޒިންމާއެކެވެ. މި ސިރިސްތަކުގެ ތެރެއިން ފަރިވަފު ހިނގުމުގެ ބައްތިތަކަށް އަޅާފައިވާ ސިރިސް އެއްކޮށް ޑިސްކަނެކްޓް ކުރަންވާނެއެވެ. އަދި މިސިރިސްގައި ރިމޫވްކުރަންޖެހޭ ވައިޔަރެއްވާނަމަ، އެވައިޔަރ އުނިން ސިރިސްއަކާއި ކަނެކްޓްކުރަންވާނެއެވެ. • 04 ސިރިސްގެ ތެރެއިން ބާކީއިން 03 ސިރިސް، ބަންގާރަރިޔާ ޖޯޓުގައި ހަރުކުރާ މިނި ޑިސްޓްރިބިއުޝަން ބޯކްސާއި ކަނެކްޓް ކުރަންވާނެއެވެ. ކަނެކްޓްކުރާނީ ކޮންމެ ސިރިސްއެއްގެ ފޭސް ޑިވާއި އެންމެކައިރި ހުރި ޖައިބުން ކޭބަލްއަޅައިގެންނެވެ. ކޭބަލްގޮތުގައި ބޭނުންކުރާނީ 6mm² 2core ކޭބަލްއެވެ. މިސިރިސްތަކަށް ކުރިން ކަނެކްޓްކޮށްފައިވާ ޑިސްޓްރިބިއުޝަން ބޮކްސްތަކުން ޑިސްކަނެކްޓްކޮށް، ޖައިބުގައި ހަރުކޮށްފައިވާ ޑިސްޓްރިބިއުޝަން ޔުނި ނަމްބަރ، ޗާބީއާއިއެކު ކައުންސިލާއި ހަވާލުކުރަންވާނެއެވެ. ޑިސްޓްރިބިއުޝަން ބޮކްސް ހަރުކޮށްފައިވާ ޖައިބުތަކަށް (LD) ޖަހާފައި ޕާރަގަނޑުކޮށްފައިވާނެއެވެ. • މިގޮތަށް ބަންގާރަރިޔާ ޖޯޓުގައި ހަރުކޮށްފައިވާ ޑީބީ ނެގުމަށްފަހު، އަލުން ޑީބީ ހަރުކުރަންވާނެއެވެ. ޑީބީގައި ތިރީގައިވާ ބައިތައް ހިމެނިފައި ހުންނަންވާނެއެވެ. ކޮންމެ ސިރިސްއަކަށް އެމްސީބީއެއް 32A 2pole ކޮންމެ ސިރިސްއަކަށް އިއެލްސީބީއެއް 40A 2pole ކޮންމެ ސިރިސްއަކަށް 16A ގެ ސާކިޓް ބްރޭކަރެއް ކޮންމެ ސިރިސްއަކަށް ކޮންޓެކްޓަރެއް Single pole ކޮންމެ ސިރިސްއަކަށް ޓައިމަރ ސްވިޗެއް Digital	05

652 8831 info@kulhudhuffushicity.gov.mv www.kulhudhuffushicity.gov.mv @kfcitycouncil

	މީގެ އިތުރުން ބަނދަރު ބަލަހައްޓާ ތަރައްޤީކަން މިހާރު ބޭނުންކުރެވިފައި ނުވާ ބޮކިތަކާއި ކޭބަލް، އިލެކްޓްރިކް އަދި ކޭބަލްތައް، ބޮކިތައް ސްޕީކް ހަމަޖައްސާން ކޮންމެ އިލެކްޓްރިކް ދަނޑިތަކާއި ގުޅުވާ ފަރާތް ހަމަޖައްސާން		

652 8831 info@kulhudhuffushicity.gov.mv www.kulhudhuffushicity.gov.mv @kfcitycouncil

1.3 ޓަވަރު (3) އުލާ ފުޓުބޯޅަދަނޑު

#	ތަފްސީލް	ކޮބަތް (މިޢަދު)	ޗެކު ކޮންސުން / ޕްރޮމަންޓް ގަޑު ނަގުން (މިޢަދު)
01	ޗާޖުގައި ފުރަގަސްކޮޅުގައިވާ ތަނގައިހުރި ބަވަރުގައި ހަދައި މާސްޓް 6 ލައިޓް ހަރުކުރުން • މީޓަރުހުރި ބަވަރުގެ ދަފާތުކާކައި، އެންޓި ކޮރޯސިވް ޕްރައިމަރއެއް ޖަހަންފަހު، ހައި ގްލޯސް ހުދު ދަފާތު ޕެއިންޓްކުރަންވާނެއެވެ. • ބަވަރުގައި ލައިޓްހަރުކުރުމަށް ފުލް ސަރުކަލް ރިންގެއް ހަރުކުރަންވާނެއެވެ. (އިންކްލޫސް B4) • ލައިޓް ސަރކިޔުލަރުކުރަން އަރައި ހުރުމަށް 3 ފޫޓް ގައިޑްބޮރުގެ ބޮރުއް ހަރުކުރަންވާނެއެވެ. (އިންކްލޫސް B4) • ލައިޓަށް ކޭބަލް އެޅުމަށް ބޭސްމެންޓުގައި ޕީވީސީ ކޮލެއްޗާވެ. ޕީވީސީ ކޮލި ހުންނަންވާނީ ހުދުކާލައިގެ ދަފާތުކުރި، ބަވަރުގައި ތަނަވަސްކަން ހުރުމަށްލާފައެވެ. • ލައިޓަށް ކަރަންޓް އެޅުމަށް މީޓަރުތުގެ އެޗްބޯޑުގައި ހަރުކުރާ ޖީބީއެއް ހަރުކުރަންވާނެއެވެ. އަދި ބަވަރުގައި މިނި ޖީބީއެއް ހަރުކުރަންވާނެއެވެ. މީޓަރުތުގެ އެޗްބޯޑުގައި ހަރުކުރާ ޖީބީގައި ހިމެނޭ ބައިތައް ތިރީގައިވާގޮތަށެވެ. • 2pl MCB x 1 • 2pl ELCB x 1 • Digital timer x 1 • Contactor x 1 • މީޓަރުތުގެ ޖީބީއިން މިނި ޖީބީއަށް ގެންދާ ކޭބަލް ހުންނަންވާނީ ހޮޅި ކޮންޖުއިޓެއް ތެރެއިންނެވެ. • މިނި ޖީބީގައި ހިމެނޭ ބައިތައް ތިރީގައިވާގޮތަށެވެ. • 6 Amp circuit breaker • 63Amp Neutral link x 1 • 63Amp Earth link x 1 • Earth Rod x 1 6mm2 earth cable to tower body /earth link		

652 8831 info@kulhudhuffushicity.gov.mv www.kulhudhuffushicity.gov.mv @kfcitycouncil

1.4 ޗެން (4) ރަންކާޑު ކުންބުޅިތަކު

- މިސަރަހައްދުގައި ލަގައިޖެ ޖަހާނެ ގޮތުގެ ސްކެޗް އެސްޓިމޭޓް A4 ގައި ވާނެއެވެ.

#	ތަފްސީލް	ކޭބަލް (މީޓަރު)	ކުރު ކޭބަލް / ޑަކްޓިންގ ގައު ނުގެން (މީޓަރު)
1	ޓާޖެޓުގައި ފާރަގަސްކުރެވިފައިވާ 19 އަދު ބައްތި (LN-R, LN) ޖެހުން • މިބައްތިތަކަށް ކަރަންޓް ނެގުމަށް، ފާރި ބާވިނާލާގެ އުތުރު ފަރާތުގައި މިނި ޑީބީއެއް (NDB) ހަރުކުރަންވާނެ. މިނި ޑީބީއަށް ކަރަންޓް ނަގާނީ އެތަނުގައި ބަހައްޓާފައިވާ ފީޑަރ ޕިލަރުން. މިފައިޕްތަކަށް ކަރަންޓް އަޅާނީ ދުސްޓިރިސްއަރުކުން، 3-core 6mm^2 ކޭބަލްއަކުން. • މިސަރަހައްދުގައި ބެހެއްޓޭ މިނި ޑިސްޓްރިބިއުޝަން ބޯޑުގައި ހުންނަންޖެހޭ ތަކެތި Single-phase meter 2-POLE MCB 32A X6 Single phase ELCB 40A x5 16A Circuit Breaker x5 Digital Timer Switch x5 Single pole contactor x5 Earth Link Neutral Link Earth Rod • (LN-R) ބައްތިއަށް ޖަހާނެ ކޮންޓެކްޓަރ މިއުތުރުއިން ފޮޓޯސެންސަރ •	916	821
2	ބޮޑު މުހައްމަދު ކަލޭފާނު ބަނދަރުގެ ނޯތު ފޭސް އުތުރުފަރާތުގައި ހަރުކޮށްފައިވާ ބައްތިތަކަށް އަލުން ޖެހޭނެ ކަރަންޓް ކޭބަލް، ބަނދަރުގެ ދެކުނުފަރާތުގައި އަޅާނަ ހަރުކުރާ މިނިޑީބީން (NDB) ބަދަލުކުރުން	350	345
3	ފަރިވަލު ހިނގުމުގައި މިހާރު ހަރުކޮށްފައިވާ ބައްތިތަކުގެ ކަރަންޓް ސަޕްލައި ޑިސްޓްރިބިއުޝަން ފަރާތުން، ބަނދަރުގެ ދެކުނުފަރާތުގައި އަޅާނަ ހަރުކުރާ މިނިޑީބީއަށް (NDB) ބަދަލުކުރުން	60	56

- މިސަރަހައްދުގައި ބަހައްޓާ މިނި ޑިސްޓްރިބިއުޝަން ބޯޑު ހަރުކުރުމަށް ބޭނުންވާ ކޮންކްރީޓް ބޭސް ހަދަންވާނެއެވެ. ކޮންކްރީޓް ބޭސް ހަދާނީ 4 އިންޗި ސްލެބަކުންނެވެ. ކޮންކްރީޓް ބޭސް ހުންނަންވާނީ މިނިޑީބީ ބިމުގައި އަޅާފައެވެ.

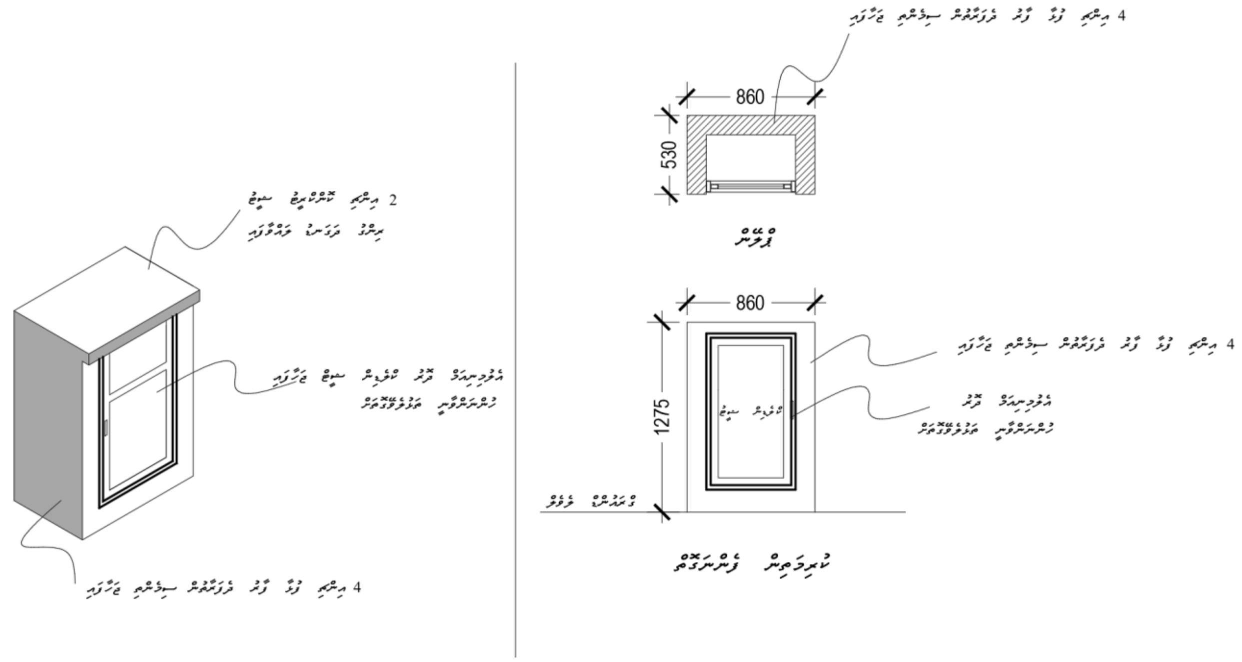

- މިސަރަހައްދުގައި ކުރިން ބަހައްޓާފައިވާ ޑިސްޓްރިބިއުޝަން ޕޯޓުގެ ބައިތައް މި ކިއޮސްކަށް ބަދަލުކޮށް، ކުރިން ހުރި މީޓަރ ޖަހާއި ފީޑަރ ހަރުކުރުމަށް ބަހައްޓާފައިވާ ކޮންކްރީޓް ފައުންޑޭޝަން ނަގަންވާނެއެވެ.
- މީޓަރ ހަރުކުރާނީ ކިއޮސްކުގެ އަރިމަތީގައި ބޭރުން މީޓަރު ފެންނަގޮތަށެވެ. ޑިސްޓްރިބިއުޝަން ބޯކްސް ހަރުކުރާނީ ކިއޮސްކުގެ އެތެރޭގައެވެ.

2. ޕޯލްތައް (ލައިޓް ޕޯލް)

2.1 ޕޯލްތަކުގެ ތަފްސީލް ތިރީގައި އެވަނީއެވެ.

ލައިޓް ޕޯލްގެ ތަފްސީލް				
#	ސަރަހައްދު	ލައިޓްގެ ބާވަތާއި ސްޕެސިފިކޭޝަން	ދިގުމިން	އަދަދު
1	ޒޯން (1) އުތުރު ބަނދަރުގައި ހަރުކުރާ ލައިޓް ޕޯލް	• މި މަސައްކަތުގައި ބޭނުންކުރާނީ ހައި މާސްޓް (Hi mast) އޮކްޓަގަން ޝޭޕް (Octagon Shape)ގެ ހޮޓް ޑިޕް ގެލްވަނައިޒްޑް ސްޓީލް (Hot Dip Galvanized Steel) ޕޯލްތަކެއްވެ. • ހުރިހާ ޕޯލްތަކެއް ހުންނަންވާނީ އެންޓި ކޮރޯޝަން ޓްރީޓްމަންޓް (Anti Corrosion Treatment) ދީފައެވެ. • ޕޯލްތަކުގެ ބޮޑުކަމާއި މިނި ޑިސްޓްރިބިއުޝަން ބޮކްސް ހަރުކުރެވޭ ވަރުގެ ޖާގަ ހުންނަންވާނެއެވެ. • ޕޯލްތަކުގެ 10 ފޫޓުން ފެށިގެން މައްޗަށް އެރޭނޭ ހަރުފަތް ލަގާ ހުންނަންވާނެއެވެ.	15 މީޓަރ	3
2	ޒޯން (1) އުތުރު ބަނދަރުގައި ހަރުކުރާ ލައިޓް ޕޯލް	• މި މަސައްކަތުގައި ބޭނުންކުރާނީ ހައި މާސްޓް (Hi mast) އޮކްޓަގަން ޝޭޕް (Octagon Shape)ގެ ހޮޓް ޑިޕް ގެލްވަނައިޒްޑް ސްޓީލް (Hot Dip Galvanized Steel) ޕޯލްތަކެއްވެ. • ހުރިހާ ޕޯލްތަކެއް ހުންނަންވާނީ އެންޓި ކޮރޯޝަން ޓްރީޓްމަންޓް (Anti Corrosion Treatment) ދީފައެވެ. • ޕޯލްތަކުގެ ބޮޑުކަމާއި މިނި ޑިސްޓްރިބިއުޝަން ބޮކްސް ހަރުކުރެވޭ ވަރުގެ ޖާގަ ހުންނަންވާނެއެވެ. • ޕޯލްތަކުގެ 10 ފޫޓުން ފެށިގެން މައްޗަށް އެރޭނޭ ހަރުފަތް ލަގާ ހުންނަންވާނެއެވެ.	10 މީޓަރ	1

652 8831 info@kulhudhuffushicity.gov.mv www.kulhudhuffushicity.gov.mv @kfcitycouncil

3	ޖޯން (2) ބޮންޑެރީއާ ސަރަހައްދު	• މި މަސައްކަތުގައި ބޭނުންކުރާނީ ސިންގަލް އާރމް (Single Arm) އޮކްޓަގަން ޝޭޕް (Octagon Shape)ގެ ހޮޓް ޑިޕް (Hot Dip ގެލްވަނައިޒްޑް ސްޓީލް Galvanized Steel) ހުށަހަޅަންވާނެއެވެ. • ހުރިހާ ހުށަހަޅާއެއް ކުންނަންވާނެ އެންޓި ކޮރޯޝަން ޓްރީޓްމަންޓް (Anti Corrosion Treatment) ދީފައެވެ.	6 މީޓަރު	50
4	ޖޯން 3 (އިލާ ފަޅުރަސްމާން)	• މިސަރަހައްދުގައި ލައިޓް ޕޯލްގެ ގޮތުގައި ބޭނުންކުރާނީ ފަޅުރަސްމާނުގައި ހުރި ބަތިތަކެވެ. • **މިބަތިތަކުގައި ލައިޓްބަލްބު އެތުރުސްބަރު ހަރުކުރަން ނުޖެހޭނެއެވެ.**		-
5	ޖޯން (4) ރަނގަޅު ކަނޑުބީޗުގެ	• މި މަސައްކަތުގައި ބޭނުންކުރާނީ ސިންގަލް އާރމް (Single Arm) އޮކްޓަގަން ޝޭޕް (Octagon Shape)ގެ ހޮޓް ޑިޕް (Hot Dip ގެލްވަނައިޒްޑް ސްޓީލް Galvanized Steel) ހުށަހަޅަންވާނެއެވެ. • ހުރިހާ ހުށަހަޅާއެއް ކުންނަންވާނެ އެންޓި ކޮރޯޝަން ޓްރީޓްމަންޓް (Anti Corrosion Treatment) ދީފައެވެ.	6 މީޓަރު	19

2.2. ކޮންމެ ހުށަހަޅައިދޭއިރުވެސް ކޮބަލް ކަނެކްޝަން ހުޅުމަކަށް ސާރކިޓް ގެ (Service Door) އެއް ލާފާދެ ކުންނަންވާނެއެވެ. ސާރކިޓް ގެ ކުންނަންވާނީ ބައިޖު ޕޮލްކޮންކުރައި ކުންނަމައިރު ފެން ނުވަންނާނެހެން ރަނގަޅަށް ސީލް ކުރުވާލަށެވެ.

652 8831 info@kulhudhuffushicity.gov.mv www.kulhudhuffushicity.gov.mv @kfcitycouncil

2.3. ޕޯލްދަނޑި ތިރިފަށު ހަރުކުރަން ކޮންމެ ބޯލްޓަކަށް ގެލްވަނައިޒްޑް ލެވެލިން ނަޓް (Galvanized Leveling Nut) ލައްވަންވާނެއެވެ. އަދި ޕޯލްދަނޑި ހަރުކުރުމަށް ކޮންމެ ބޯލްޓަކަށް ގެލްވަނައިޒްޑް ވޮޝަރާއި (Galvanized Washer) އެކު ގެލްވަނައިޒްޑް ނަޓް (Galvanized Nut) ލައްވަންވާނެއެވެ.

2.4. ޕޯލްދަނޑިތަކުގެ ސަރފޭސް ގެ ހުޅުވުމަށް ބޭނުންކުރާ ތަޅުދަނޑީގެ މަތިފަށުން 05 ތަޅުދަނޑި ކައްސާލާ އިޝާރާތާއި ހަވާލުކުރަންވާނެއެވެ.

2.5. މަސައްކަތް ފުރިހަމަ ކުރިން ތަސްވީރު ފޮޓޯގެ ޑިޖިޓަލްކޮށް (ކޮޕީ) މި މަސައްކަތާއި ހަވާލުވާ ހުރި ސުޕަވައިޒަރަށް ހުށަހަޅާ ފޮނުވަންވާނެއެވެ.

3. މަގުބައްތި ޖެހުމަށް ކޮންކްރީޓް ބޭސް އެޅުން

3.1. ބޭސް އެޅުމަށް ބޭނުންކުރާނީ ސިމެންތި، ހިލަފަތި އަދި ހިލައިން، 1:2:3 ރޭޝިއޯގެ ކޮންކްރީޓެވެ. އަދި ބޭސް އެޅުމަށް ބޭނުންކުރާނީ ޕީ.އެސް 12 އަށް ފެތޭ ސިމެންތިއެވެ.

3.2. ކޮންމެ ބޭސްއަކަށްވެސް ކުރެހުމުގައި ވާ ޑިޒައިން ދަށުން ލައްވަން ވާނެއެވެ. އަދި ޕޯލްދަނޑި ހަރުކުރުމަށް ކޮންކްރީޓްގެ ތެރެއަށް ގެލްވަނައިޒްޑް ޖޭ-ބޯލްޓް (Galvanized J-Bolt) ލައްވަން ވާނެއެވެ.

3.3. ބޭސްއަޅާނެ ބޯލްޓްގެ އަދަދާއި ބޮޑުމިން ކަނޑައަޅާނީ ބޭސްއަޅާ ޕޯލްދަނޑީގެ ޑިޒައިނަށް ބަލާފައި ކަމުގައެވެ.

3.4. ޓައިޕް 1 ގެ ބޭސްތައް:

3.4.1. ބޭސްގެ ކުރެހުން އެނެކްސް C1 އަދި C2 ގައި އެވަނީއެވެ.

3.5. ޓައިޕް 2 ގެ ބޭސްތައް:

3.5.1. ބޭސްގެ ކުރެހުން އެނެކްސް C3 ގައި އެވަނީއެވެ.

3.6. ޓައިޕް 4 ގެ ބޭސްތައް:

3.6.1. ބޭސްގެ ކުރެހުން އެނެކްސް C4 ގައި އެވަނީއެވެ.

652 8831 info@kulhudhuffushicity.gov.mv www.kulhudhuffushicity.gov.mv @kfcitycouncil

4. ލައިޓް

4.1. މި މަސައްކަތުގެ ތެރެއިން ހޯދާ ހުރިހާ ލައިޓެއްވެސް ހަވާލުކުރާނީ ކައުންސިލަށެވެ. އަދި މި މަޝްރޫޢުގެ ތެރެއިން ލައިޓު ހަރުކުރަންޖެހޭ ހުރިހާ ތަނެއްގައިވެސް ހަރުކުރާނީ ކައުންސިލުން ޗެކްކޮށް މަސައްކަތާއި ހަވާލުވާ ފަރާތައި ހަވާލުކުރާނެ ލައިޓުތަކެވެ.

4.2. މި މަސައްކަތުގައި 4 ބާވަތެއްގެ ލައިޓް ފޯރުކޮށްދޭންވާނެއެވެ. ލައިޓުތަކުގެ ސްޕެކް ތިރީގައި އެވަނީއެވެ.

ބައިޓު	ވޮޓް	ކަލަރު	ލޫމެންސް	އައި.ޕީ ރޭޓިންގ	ބޭނުންވާ އަދަދު
ބައިޓު A – ގިމަބަލް ސްޓްރީޓް ލައިޓް	70 - 80	ޑޭ ލައިޓް 2000k – 3500k	5000 - 7000	IP66 - IP68	250
ބައިޓު B - ގިމަބަލް ސްޓްރީޓް ލައިޓް	70 - 80	ވޯމް ލައިޓް 1900k – 2000k	5000 - 7000	IP66 - IP68	40
ބައިޓު C - ސްޓްރީޓް ލައިޓް	100 - 120	ޑޭ ލައިޓް 2000k – 3500k	12000 - 14000	IP66 - IP68	15
ބައިޓު D – ހައި މާސްޓް އެލް.އީ.ޑީ ލައިޓް	400	ޑޭ ލައިޓް 2000k – 3500k	40000 - 42000	IP66 - IP68	25
ބައިޓު E – އެލް.އީ.ޑީ ފްލަޑް ލައިޓް	400	ޑޭ ލައިޓް 6000k – 7000k	40000 - 42000	IP65	15
ބައިޓު F – އެލް.އީ.ޑީ ސްޓްރީޓް ލައިޓް	48-60	ޑޭ ލައިޓް 2000k – 3500k	5000 - 7000	IP66 - IP68	20

4.3. މަސައްކަތުގައި ބޭނުންކުރާނީ IP66 ނުވަތަ އަށް ވުރެ މަތީން ރޭޓް ކުރެވިފައިވާ ލައިޓްތަކެވެ.

4.4. މި މަސައްކަތުގެ ތެރެއިން ހަރުކުރާ ހުރިހާ ލައިޓުބަލްބުވެސް ބްރޭންޑެއްގެ އަދި ކޮލިޓީގައިވާ ބްރޭންޑެއްގެ ނުވަތަ އެއާއި އެއްފެންވަރުގެ ލައިޓެއް ވާންޖެހޭނެއެވެ. Bajaj, Havells, Phillips

4.5. މި މަސައްކަތުގައި ކުލަ ވައިޓް ލައިޓް ބޭނުން ނުކުރެވޭނެއެވެ.

4.6. މި މަސައްކަތުގައި ބޭނުންކުރާ ބައްތީގެ އެންމެ މަދުވެގެން 1 އަހަރު ދުވަހުގެ ރިޕްލޭސްމަންޓް ވޮރަންޓީ ދޭންވާނެއެވެ. އަދި ވޮރަންޓީގެ މުއްދަތުގައި ފޯރުކޮށްދެވޭ ހިދުމަތްތަކުގެ މައުލޫމާތު ކުރިއަށް ހުށަހަޅަންވާނެއެވެ.

4.7. ބާވަތުގައިވާ ސްޓްރީޓް ލައިޓް ތަކުގައި ލޫމެންސް ހަމަވާނަމަ ވޮޓް ދަށްކުރެވިދާނެއެވެ.

4.8. <u>އިތުރަށް ސަޕްލައިކުރަންޖެހޭ ތަކެތި</u>

ތަކެތި	ތަފްސީލް	ބޭނުންވާ އަދަދު
ކޭބަލް	6mm2, 3core, 1000V/600 voltage rating, 32A current rating	500 މީޓަރު
ކޮންޓެކްޓަރ	Single pole, 220-240V AC, 25A, IP65	100
ފޮޓޯސެލް ސްވިޗް	220-240V, 10A, IP65, 2-1000Lux	100
ޑިޖިޓަލް ޓައިމަރ	220-240V, 16A, 8program, LCD display with battery	150
ސަރކިޓް ބްރޭކަރ	220-240V, 6A	200

5. <u>ކަރަންޓް ވަޔަރު ކުރުމަށް ބޭނުންކުރާ ތަކެއްޗާއި މަސައްކަތް</u>

5.1 މަގުބައްތި ޖެހުމުގެ މަސައްކަތަށް ބޭނުންކުރާ ލައިން އަށް ބޭނުންކުރާނީ ކަނޑައެޅޭ ފޮނުވުމުގެ 6 އެމްއެމް ސްކެއަރގެ 3 ކޯރ ނަރުތަކެވެ.

5.2 ލައިޓް ޕޯލްގެ އެތެރެއަށް އަޅާނީ 2.5 ގެ 3 ކޯރ ނަރުތަކެވެ.

5.3 ކޮންމެ ހިލަނޑިއެއްގައި 6 އެމްޕިއަރުގެ ސާރކިޓް ބްރޭކަރެއް ލާންވާނެއެވެ. ބޭނުންކުރާނީ ޖެނުއިން ABB, Hager, Schneider ބްރޭންޑްގެ ބްރޭކަރުތަކެވެ.

5.4 ވަޔަރު ކުރުމުގައި ގެނޭ ކޮންމެ ޖޮއިންޓެއް ހުންނަންވާނީ ފެނަށް ޖޮއިންޓް ލައްވާ ހީޓް ޝްރިންކް (ޖެލް) ސީލިންގ ލައްވާ ސޮކެޓް ބޮކްސް އަށް ޖޮއިންޓްކޮށް ފެން ނުވަދެވޭގޮތަށް އިންސިއުލޭޓް ކުރެވިފައެވެ.

5.5 ބިމު އަޑީގައި ހަރާ ހުރިހާ ޖޮއިންޓެއްވެސް ހުންނަންވާނީ ފެނަށް ޖޮއިންޓް ލައްވާ 6 އެމްއެމް ސްކެއަރގެ ޖެލް ސީލިންގ ލައްވާ ސޮކެޓް ބޮކްސް އަޅާފައެވެ. (ޖޮއިންޓް ހަދާއިރު ދި ނަރުފަތް ދިމާލުވާގޮތަށް ފެނަށް ޖޮއިން ލައްވާ ކޮންމެ ފަހެއްގައި ވަޔަން ޖެލް ސީލިންގ އަޅުވަން ވާނެއެވެ. އަދި ދެނަރު އެއްކޮށް ޖެލް ސީލިންގ ޖޮއިންޓް ކޮށް ސޮކެޓް ބޮކްސް އަޅަންވާނެއެވެ.

5.6 ކަރަންޓް ވައިރުކުރުމަށް ބޭނުންކުރާ ވަޔަރާއި ބޮކްސް އަދި އެހެނިހެން ތަކެތި ވާންވާނީ 220-240V ގެ ތަކެއްޗަކަށެވެ.

652 8831 info@kulhudhuffushicity.gov.mv www.kulhudhuffushicity.gov.mv @kfcitycouncil

6. މަގުކޮށުމާއި ކޯބަލް ވަގުތުން އަދި ފަސްއުފުން

6.1 މަގު ކޮންނާނީ، މަގުގައި ކަރަންޓު ނަރު ވަޔަރުމަތިން ކަނޑާއަޅާފައިވާ ސަރަހައްދު ފާހަގަކޮށް، ފެންކަޅިން އުކަން ކަރަވަރުކުރުމަށްފަހު ކަރަންޓު ނަރު އަޅާފައިވާ ކޮށުންނެވެ.

6.2 ނަރު ވަޔަރުމަތީ ފެންކަ އިން ކަރަންޓު ނަރު ވަޔަރުމަތިން ކަނޑާއަޅާފައިވާ ފެންމިނުގައެވެ.

6.3 ނަރު ވަޔަރުމަތިން ފަހު ފަސް އުފުލުމުގެ ކުރިން އިފެކްޓިވްކުރާ އިންޖީނިއަރިންގ ޓީމު އަރިކުކޮށްފައެވެ. މި ކަމަށް ބޭނުންކުރާނީ އުކަމަށް ހުއްސަކޮށްފައިވާ ޓޫލެވެ.

6.4 ނަރުވަޔަރާ މަގުގައި ނުރައް ގަސް ހުރެއްޖެ ނަމަ އެ ތަކެތި ނެގުމުގެ މަސައްކަތް މި މަސައްކަތުގައި ހިމަނަންވާނެއެވެ. އަދި ގަސް އަލުން އިންދަން ޖާގަނަމަ އެމަސައްކަތްވެސް ހިމަނަންވާނެއެވެ.

6.5 ކޮރު ކޮންމަތަން ފަހު ކުރަން ފަސް އަޅަންވާނީ ބައިބަދަލު ރަނގަޅަން ކޮމްޕެކްޓް ކުރުމުންނެވެ.

6.6 މަގުބައްޕި ޖަހާ ސަރަހައްދުތަކުގެ އަންގައިދޭ ތާރީޚަކަށް އެންކަރސް A1,A2,A3,A4 ގައި އެވަނީއެވެ.

6.7 މަސައްކަތް ކުރަން ފެށުމުގެ ކުރިން ބައްޕި ޖަހާ ތަންތަން މިއިދާރާއިން ފާހަގަ ކޮށްދޫކުރާނެއެވެ.

6.8 ކޮންނަން ޖެހޭ ސަރަހައްދުތަކާއި ކޯބަލްތަކުގެ މިންތަކަށް އެންގާނީ މިންތަކުން ކަމުގައިވާތީ، މަސައްކަތަށް އަދި ހުރައުފުމުގެ ކުރިން ކޮންނަން ޖެހޭ ސަރަހައްދުތަކާއި ކޯބަލްގެ މިން އަޅާން ކުރުމަކީ މަސައްކަތް ކުރާ ފަރާތުގެ ޒިންމާއެކެވެ.

6.9 މަސައްކަތުގެ ތެރެއިން ނަގާ ބައްޕިތަކާއި ހޮޅިދަނޑިތައް ކައުންސިލުން އަންގާ ބިމަކަށް ގެންގޮސް ބަހައްޓަންވާނެއެވެ.

652 8831 info@kulhudhuffushicity.gov.mv www.kulhudhuffushicity.gov.mv @kfcitycouncil

PAGE REVISED

އެނެކްސް A1

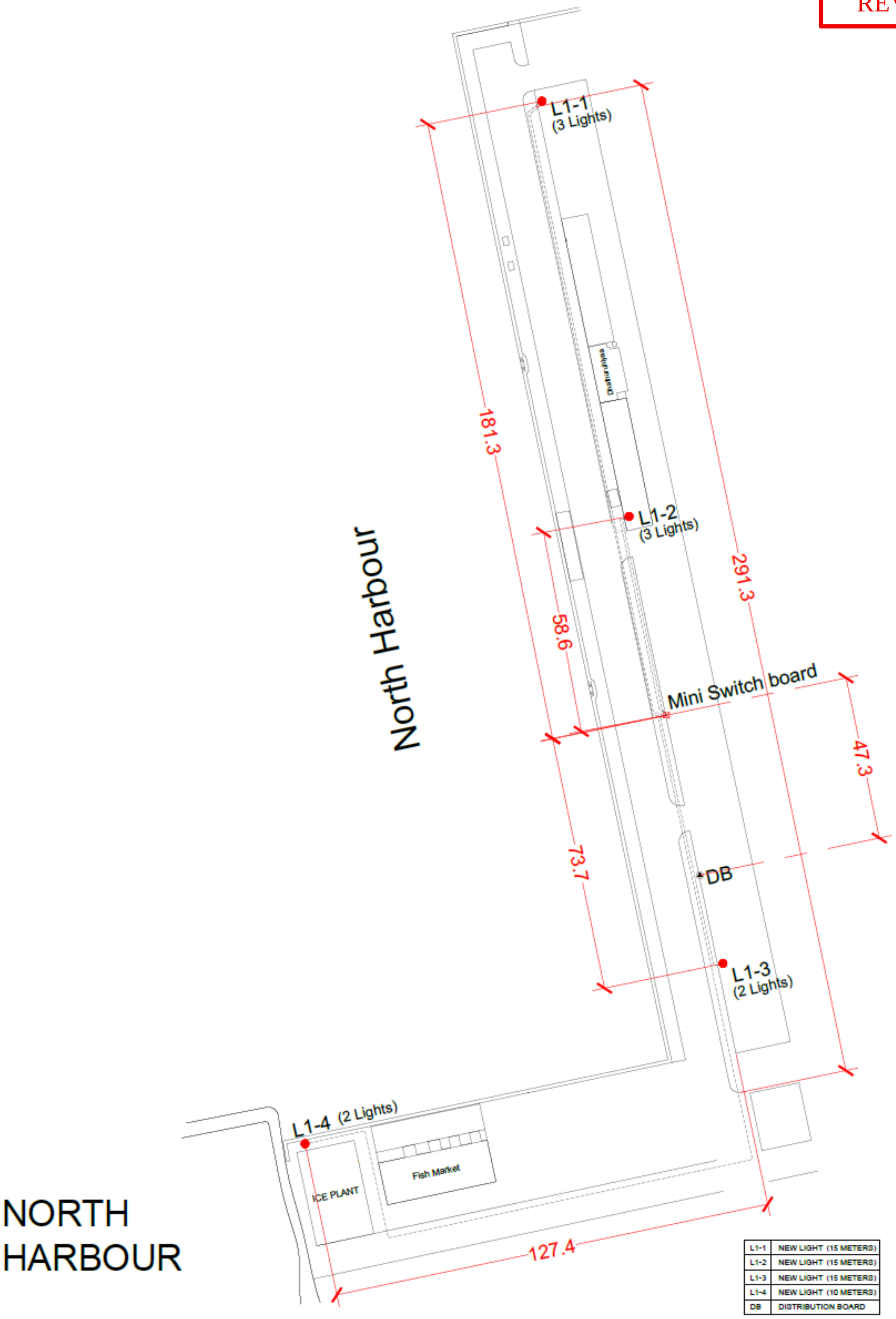

L1-1	NEW LIGHT (15 METERS)
L1-2	NEW LIGHT (15 METERS)
L1-3	NEW LIGHT (15 METERS)
L1-4	NEW LIGHT (10 METERS)
DB	DISTRIBUTION BOARD

އެނެކްސް A2

LE	EXISTING LIGHT
LM	LIGHT TO BE MOVED
LR	LIGHT TO BE REMOVED
LN-1	NEW LIGHT
LN-2	NEW LIGHT
DB	DISTRIBUTION BOARD
MDB	MINI DISTRIBUTION BOARD

އެނެކްސް A3

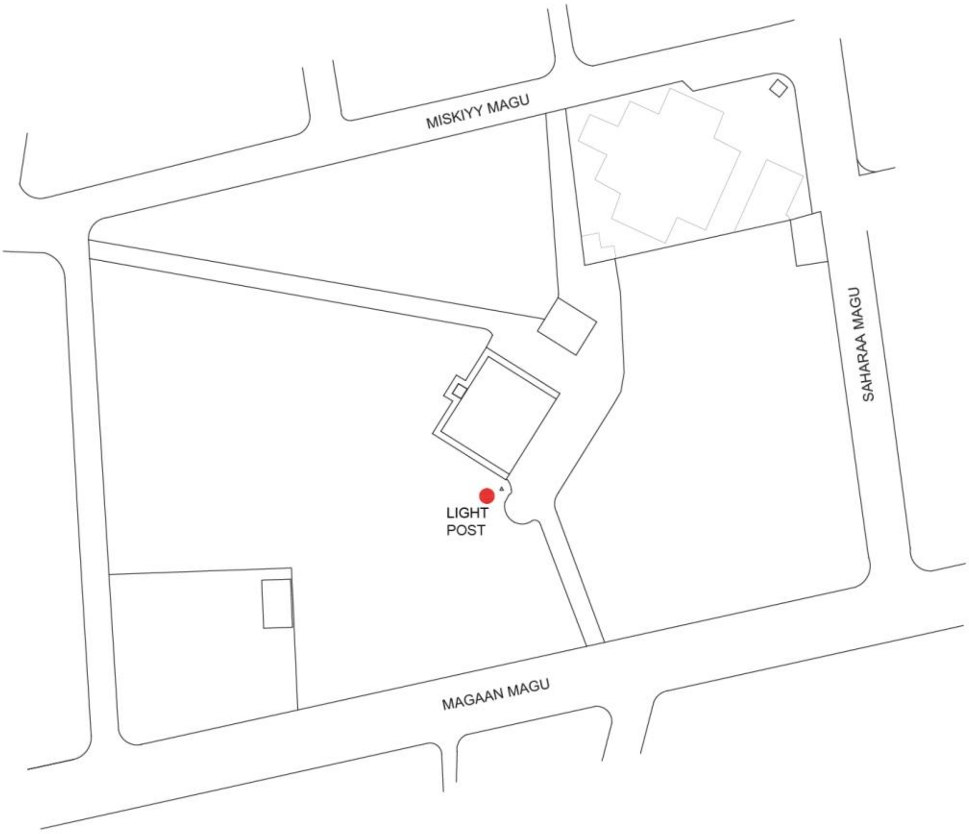

ULAA GABURUSTHAAN

އެނެކްސް A4

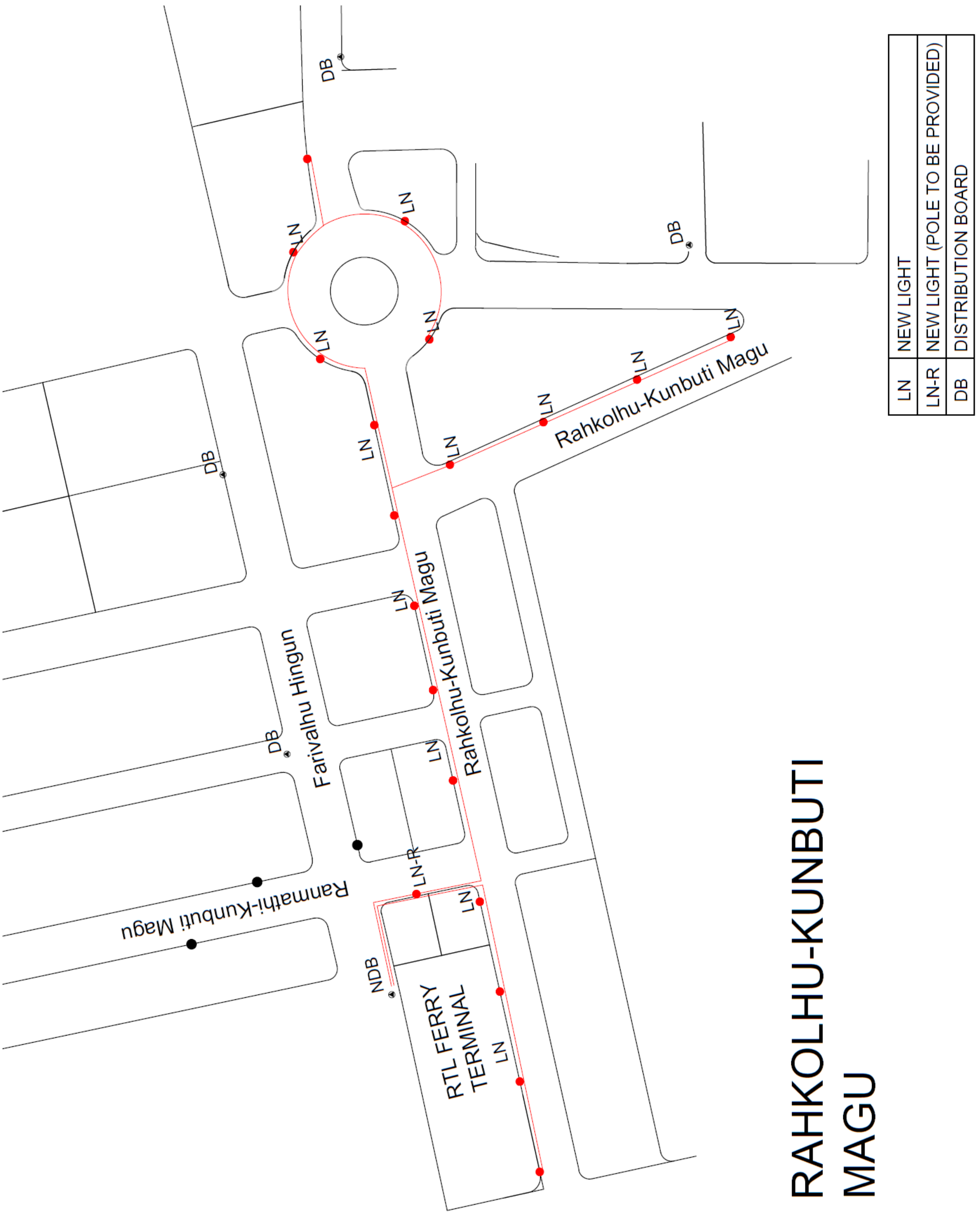
DB
LN
LN
DB
LN
LN
LN
LN
LN
LN
Rahkolhu-Kunbuti Magu
DB
LN
LN
Rahkolhu-Kunbuti Magu
Farivalhu Hingun
DB
LN
LN-R
LN
Ranmathi-Kunbuti Magu
NDB
RTL FERRY
TERMINAL
LN
RAHKOLHU-KUNBUTI
MAGU
LN | NEW LIGHT
LN-R | NEW LIGHT (POLE TO BE PROVIDED)
DB | DISTRIBUTION BOARD

އެނެކްސް B1

PAGE REVISED

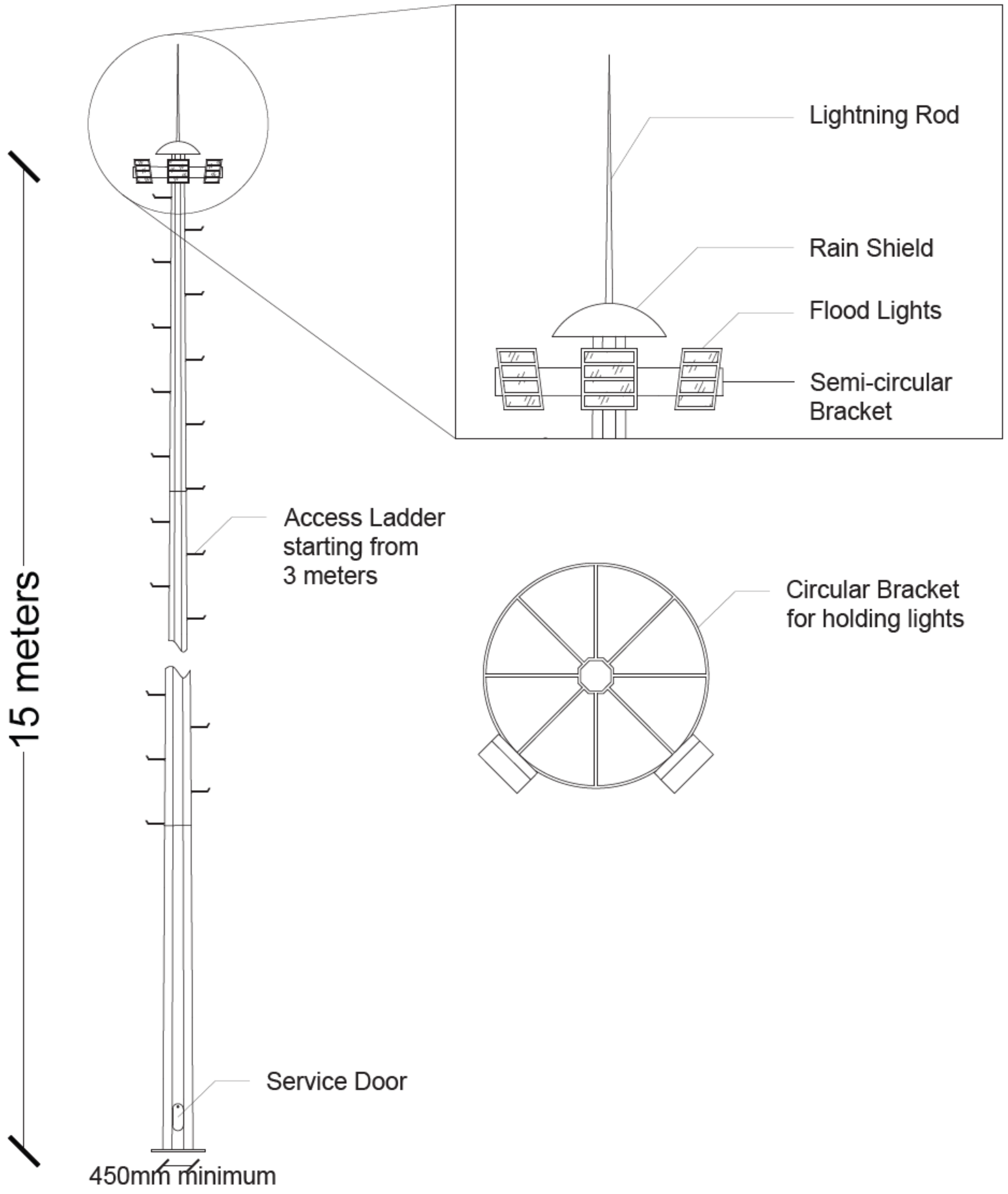

652 8831 info@kulhudhuffushicity.gov.mv www.kulhudhuffushicity.gov.mv @kfcitycouncil

PAGE REVISED

އެނެކްސް B2

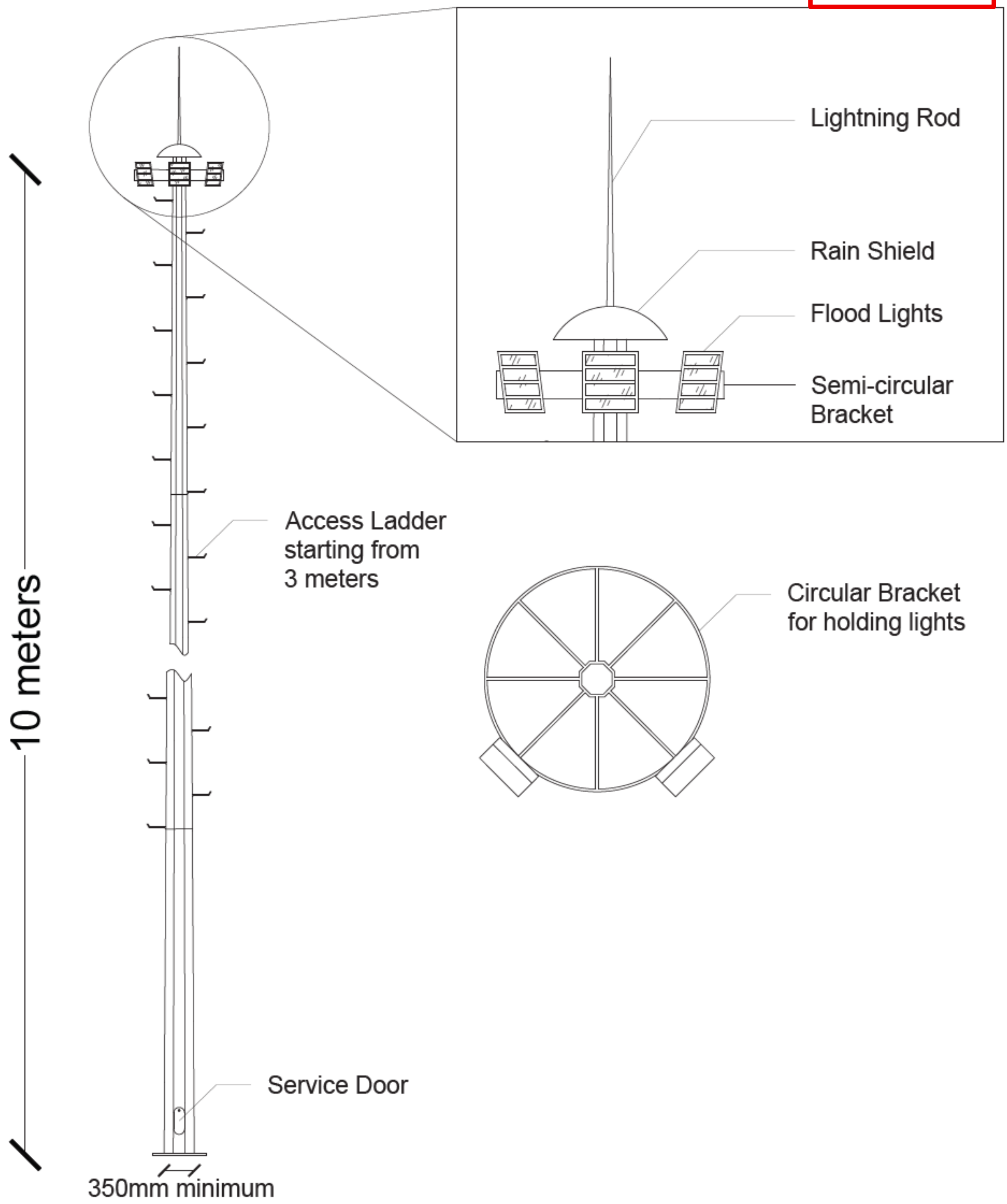

އެންގްސް B3

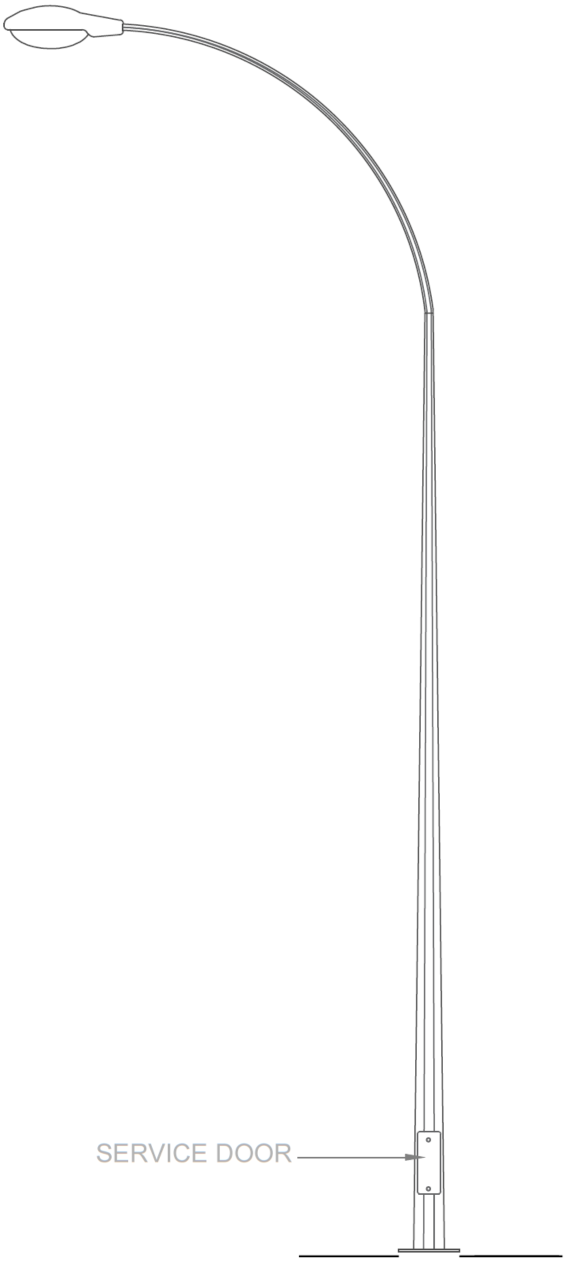

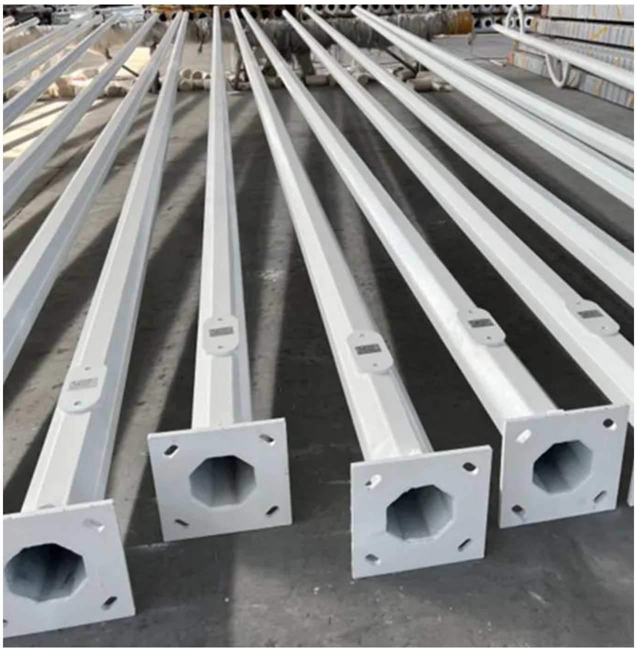

B4 އެނެކްސް

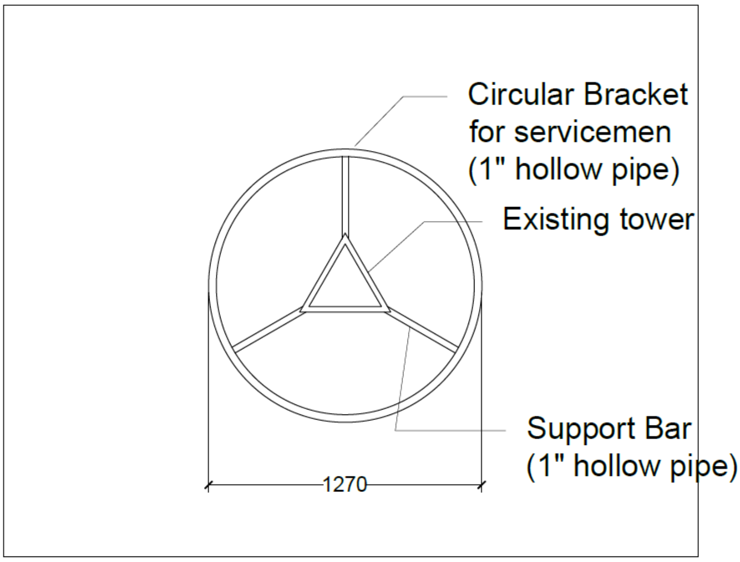

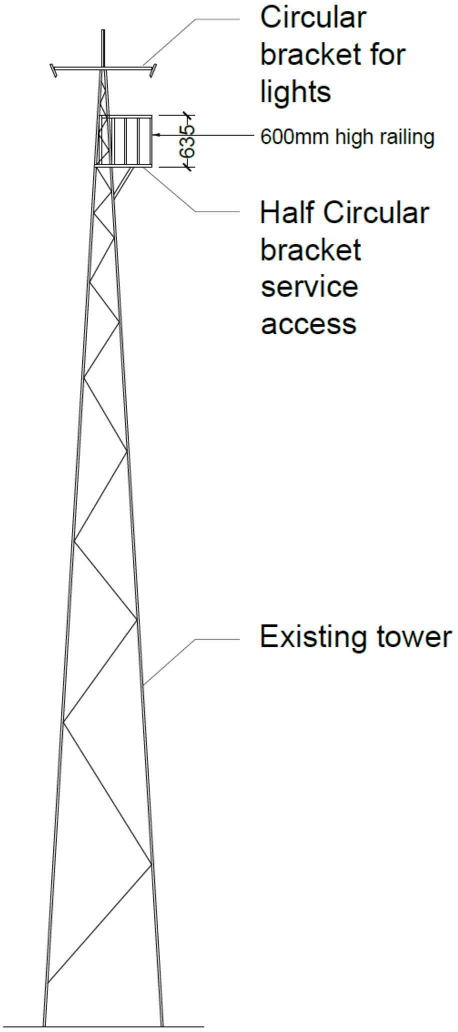

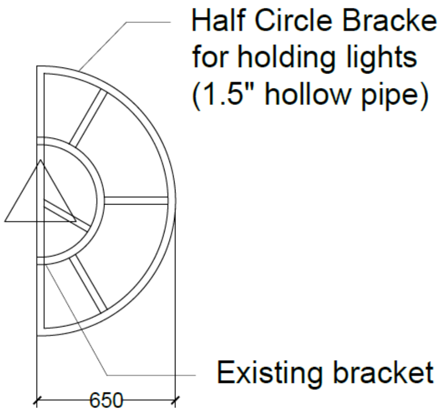

652 8831 info@kulhudhuffushicity.gov.mv www.kulhudhuffushicity.gov.mv @kfcitycouncil

ފުޓިންގް C1

L1-1, L1-2, L1-3 ގެ ބުރި

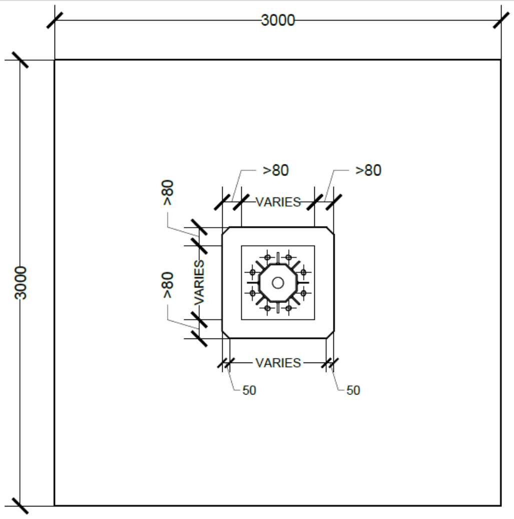

FOOTING SECTION
SCALE 1:50

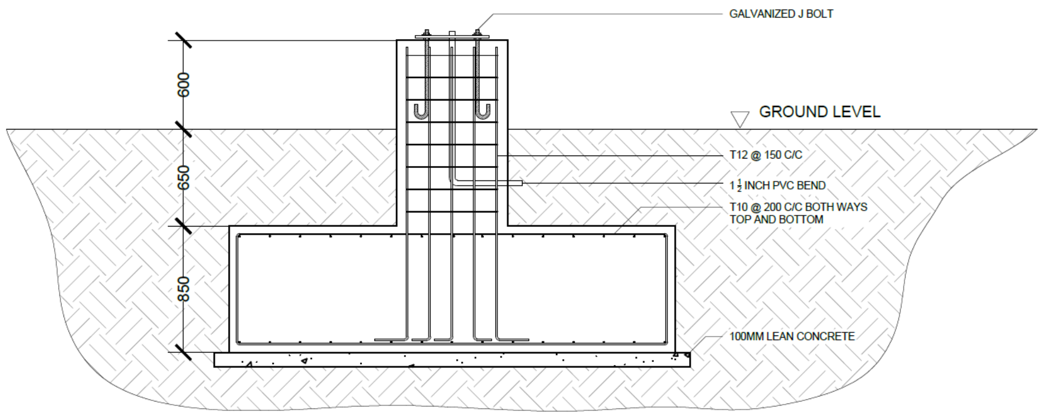

FOOTING SECTION
SCALE 1:50

އެނެލްސް C2

L1-4 ގެ ބުޒު

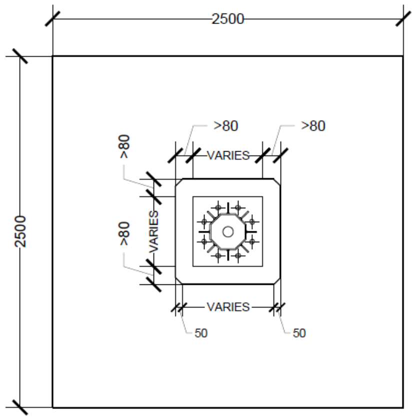

FOOTING SECTION
SCALE 1:50

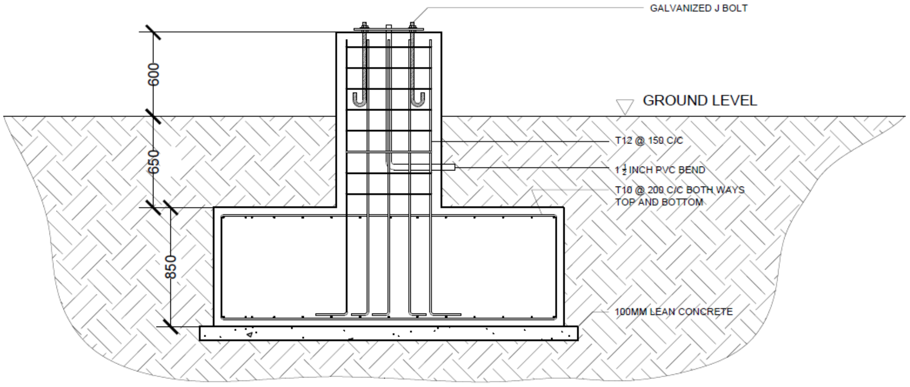

FOOTING SECTION
SCALE 1:50

652 8831 info@kulhudhuffushicity.gov.mv www.kulhudhuffushicity.gov.mv @kfcitycouncil

އެނެކްސް C3

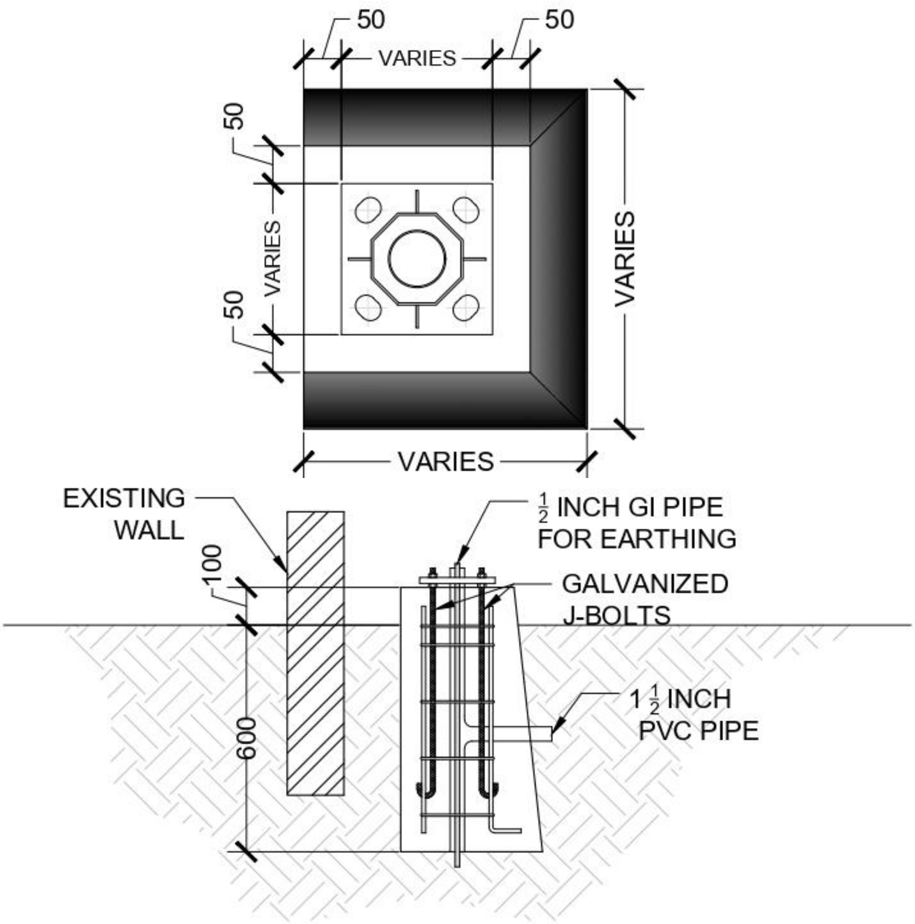

FOOTING SECTION

SCALE 1:20

652 8831 info@kulhudhuffushicity.gov.mv www.kulhudhuffushicity.gov.mv @kfcitycouncil

އެނެކްސް C4

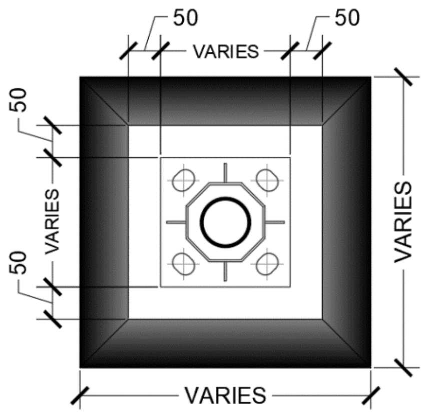

FOOTING PLAN
SCALE 1:10

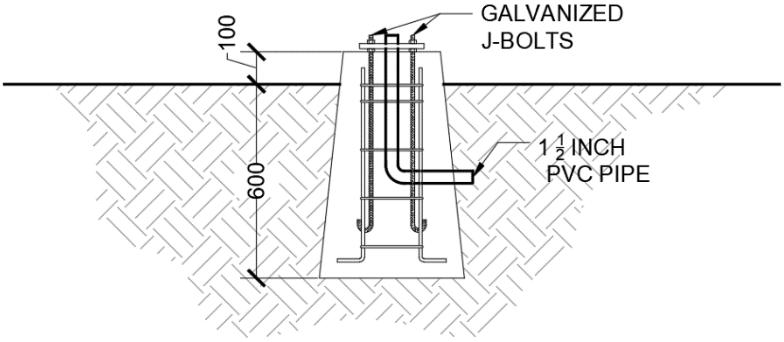

FOOTING SECTION
SCALE 1:20

652 8831 info@kulhudhuffushicity.gov.mv www.kulhudhuffushicity.gov.mv @kfcitycouncil